RÉSIDENTIEL CC
ACTIONNEUR DE PORTAIL PIVOTANT POUR VÉHICULES
MANUEL D'INSTALLATION

Modèle LA400

LA400PKGU
Ensemble à un seul bras

LA400DC
Bras d'actionneur primaire 24 V CC pour applications de portail pivotant simple

LA400DCS
Bras d'actionneur secondaire 24 V CC pour applications de portail pivotant double

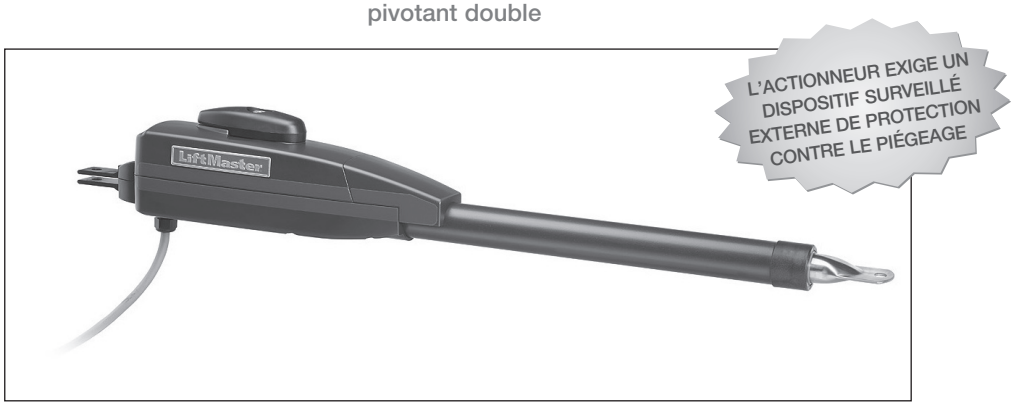

- CE PRODUIT DOIT ÊTRE EXCLUSIVEMENT INSTALLÉ ET ENTRETENU PAR UN PERSONNEL DÛMENT FORMÉ SUR LES SYSTÈMES DE PORTAIL.
- Ce modèle a été prévu pour les portails de passage véhiculaire UNIQUEMENT et non pas pour les portails de passage piétonnier.
- Ce modèle a été prévu pour les applications de portail pivotant pour véhicules de Classe I, II, et III.
- Aller sur LiftMaster.com pour localiser le détaillant-installateur le plus proche.
- Cet actionneur de portail est compatible avec les accessoires MyQ® et Security+ 2.0™.

c UL us LISTED

LiftMaster
845 Larch Avenue
Elmhurst, IL 60126-1196

LiftMaster®

TABLE DES MATIÈRES

SÉCURITÉ 1

REVUE DES SYMBOLES DE SÉCURITÉ ET DES MOTS DE SIGNALEMENT 1
CLASSE D'UTILISATION 2
EXIGENCES DE PROTECTION CONTRE LE PIÉGEAGE UL325 2
INFORMATION SUR L'INSTALLATION SÉCURITAIRE 3
INFORMATIONS DE CONSTRUCTION DE BARRIÈRE 4

INTRODUCTION 5

CONTENU DE L'EMBALLAGE 5
SPÉCIFICATIONS 6
PRÉPARATION DE SITE 7
INSPECTEZ VOTRE BARRIÈRE 7
APERÇU D'UNE INSTALLATION TYPIQUE 8

INSTALLATION 9

IMPORTANTES INFORMATIONS DE SÉCURITÉ 9
CONSEILS D'INSTALLATION 9
FIXEZ LES SUPPORTS SUR L'OUVRE-BARRIÈRE 10
DÉTERMINER L'EMPLACEMENT DE MONTAGE 11
POSITIONNEMENT DE L'OUVRE-BARRIÈRE 12
FIXER LES SUPPORTS 13
INSTALLER LE BOÎTIER DE COMMANDE 14
TIGE DE MISE À LA TERRE 16
CÂBLAGE DU BRAS DE L'OUVRE-PORTAIL AU CIRCUIT DE COMMANDE 16
BARRIÈRES DOUBLES SEULEMENT 17
INSTALLER LE DISPOSITIF DE PROTECTION CONTRE LE PIÉGEAGE 20
CÂBLAGE ÉLECTRIQUE 22
FINIR L'INSTALLATION 23

AJUSTEMENT 23

RÉGLAGES DE COURSE ET DE FORCE 23
ESSAI D'OBSTRUCTION 25

PROGRAMMATION 26

TÉLÉCOMMANDES (NON FOURNIES) 26
PASSERELLE INTERNET LIFTMASTER (NON FOURNIES) 27
EFFACEMENT DE TOUS LES CODES 27
EFFACEMENT DES LIMITES 27
RETRAIT ET EFFACEMENT DES DISPOSITIFS SURVEILLÉS DE PROTECTION CONTRE LE PIÉGEAGE 27

FONCTIONNEMENT 28

VUE D'ENSEMBLE DE LA CARTE DE CONTRÔLE 28
DÉSENCLENCHEMENT MANUEL 29
BOUTON DE RÉINITIALISATION 29
MODE RÉCEPTION 29
ALARME DE L'ACTIONNEUR 30
TÉLÉCOMMANDE 30

CÂBLAGE DES ACCESSOIRES 31

DISPOSITIFS DE COMMANDE EXTÉRIEURS 31
VERROUILLAGE 32
CÂBLAGE DIVERS 32

ENTRETIEN 33

IMPORTANTES INFORMATIONS DE SÉCURITÉ 33
TABLEAU D'ENTRETIEN 33
PILES 33

DÉPANNAGE 34

CODES DE DIAGNOSTIC 34
DEL DE LA CARTE DE CONTRÔLE 37
TABLEAU DE DÉPANNAGE 38

ANNEXE 41

TYPES DE SUPPORT 41
PANNEAUX SOLAIRES 42
RÉGLAGE DE LIMITE DE COURSE AVEC UNE TÉLÉCOMMANDE 47

PIÈCES DÉTACHÉES 48

BOÎTIER DE COMMANDE 48
BRAS D'OPERATEUR DE BARRIÈRE 48

SCHÉMA DE CÂBLAGE 49

BOÎTIER DE CONTRÔLE STANDARD 49

ACCESSOIRES 50

GARANTIE 52

GABARIT DE MONTAGE DE LA BRIDE DE POTEAU 53

SÉCURITÉ

REVUE DES SYMBOLES DE SÉCURITÉ ET DES MOTS DE SIGNALEMENT

Lorsque vous verrez ces symboles de sécurité et ces mots de signalement sur les pages suivantes, ils vous aviseront de la possibilité de ***blessures graves ou de mort*** si vous ne vous conformez pas aux avertissements qui les accompagnent. Le danger peut être de source mécanique ou provenir d'un choc électrique. Lisez attentivement les avertissements.

Lorsque vous verrez ce mot de signalement sur les pages suivantes, il vous alertera de la possibilité de dommage à la barrière et/ou à l'actionneur de barrière si vous ne vous conformez pas aux avertissements l'accompagnant. Lisez-les attentivement.

REMARQUE IMPORTANTE :

- *AVANT d'essayer d'installer, de faire fonctionner ou d'assurer l'entretien de l'actionneur, vous devez lire et comprendre intégralement ce manuel et appliquer toutes les instructions de sécurité.*
- *N'ESSAYEZ PAS de réparer ou d'entretenir votre actionneur de barrière, à moins d'être un technicien d'entretien agréé.*

⚠ AVERTISSEMENT

MÉCANIQUE

⚠ AVERTISSEMENT

ÉLECTRIQUE

ATTENTION

SÉCURITÉ

CLASSE D'UTILISATION

CLASSE 1 – ACTIONNEUR DE BARRIÈRE VÉHICULAIRE RÉSIDENTIEL

Un actionneur (ou système) de portail pour véhicules dont l'usage est prévu pour les garages ou zones de stationnement associés à une résidence d'une à quatre familles.

CLASSE II – ACTIONNEUR DE BARRIÈRE VÉHICULAIRE COMMERCIAL/D'ACCÈS GÉNÉRAL

Un actionneur (ou système) de barrière véhiculaire conçu pour utilisation dans un emplacement commercial ou un édifice comme une unité d'habitation multifamiliale (cinq logements individuels ou plus), un hôtel, un garage, un magasin de détail ou autre édifice desservant le grand public.

CLASSE III - MODULE OPÉRATEUR DE PORTAIL D'ACCÈS DE VÉHICULES DE TYPE INDUSTRIEL OU LIMITÉ

Un actionneur (ou système) de portail d'accès de véhicules dont l'usage est prévu dans un site industriel, un bâtiment comme une usine, une aire de chargement ou tout autre emplacement non réservé au grand public.

CLASSE IV - MODULE OPÉRATEUR DE PORTAIL D'ACCÈS RESTREINT DE VÉHICULES

Un module opérateur (ou système) de portail d'accès de véhicules destiné à être utilisé dans un lieu ou un bâtiment industriel protégé comme une zone de sécurité d'aéroport ou tout autre lieu dont l'accès est interdit au grand public et où le personnel de sécurité empêche tout accès non autorisé.

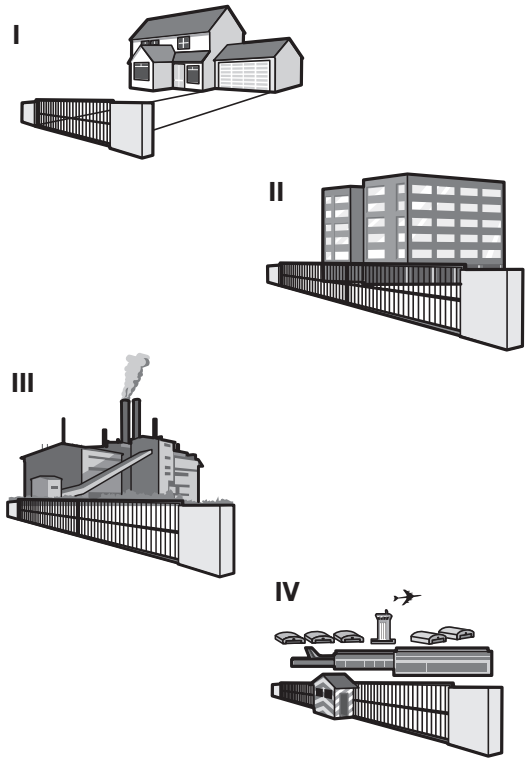

EXIGENCES DE PROTECTION CONTRE LE PIÉGEAGE UL325

Cet actionneur de portail pour véhicules doit être installé avec au moins deux moyens indépendants de protection contre le piégeage, comme précisé dans le tableau ci-dessous.

ACTIONNEUR À COULISSEMENT HORIZONTAL ET ACTIONNEUR PIVOTANT	
TYPES DE DISPOSITIFS DE PROTECTION CONTRE LE PIÉGEAGE DE L'ACTIONNEUR DE PORTAIL	
Type A	Système de protection contre le piégeage inhérent (intégré à l'actionneur)
Type B1	Capteurs sans contact comme des capteurs photoélectriques
Type B2	Capteurs à contacts comme des contacts de chant de porte

Les deux moyens de protection contre le piégeage ne doivent pas être du même type. L'utilisation d'un seul dispositif pour couvrir les directions d'ouverture et de fermeture est conforme à l'exigence; toutefois, un seul dispositif n'est pas exigé pour couvrir les deux directions. Cet actionneur est fourni avec un dispositif de type A. L'installateur est tenu d'installer des dispositifs supplémentaires de protection contre le piégeage dans chaque zone de piégeage.

RENSEIGNEMENTS DE SÉCURITÉ IMPORTANTS

⚠ AVERTISSEMENT

Pour réduire le risque de BLESSURES GRAVES, voire MORTELLES :

- LIRE ET OBSERVER TOUTES LES INSTRUCTIONS.
- Ne JAMAIS laisser un enfant faire fonctionner ou jouer avec les commandes de portail. Garder la télécommande hors de portée des enfants.
- Les personnes et les objets doivent TOUJOURS se tenir à l'écart du portail. NE JAMAIS LAISSER QUI QUE CE SOIT TRAVERSER LA TRAJECTOIRE DU PORTAIL EN MOUVEMENT.
- Tester l'actionneur de portail tous les mois. Le portail DOIT s'inverser au contact d'un objet rigide ou s'inverser lorsqu'un objet active les capteurs sans contact. Après avoir réglé la résistance ou la limite de la course, tester de nouveau l'actionneur de portail. Le fait de ne pas ajuster et tester de nouveau correctement l'actionneur de portail peut accroître le risque de BLESSURE ou de MORT.
- Utiliser la poignée de déverrouillage manuelle SEULEMENT quand le portail n'est pas en mouvement.
- CONSERVER LES PORTAILS BIEN ENTRETENUS. Lire le manuel du propriétaire. Demander à un préposé au service qualifié de faire les réparations au matériel du portail.
- L'entrée est prévue UNIQUEMENT pour les véhicules. Les piétons DOIVENT utiliser une entrée distincte.
- CONSERVER CES INSTRUCTIONS.

SÉCURITÉ

INFORMATION SUR L'INSTALLATION SÉCURITAIRE

1. Les systèmes de barrières véhiculaires fournissent commodité et sécurité. Les systèmes de barrières se composent de plusieurs pièces. L'actionneur de barrière n'est qu'une des composantes. Chaque système de barrières est conçu spécifiquement pour une application individuelle.

2. Les concepteurs, installateurs et utilisateurs des systèmes de barrières doivent tenir compte des dangers possibles associés à chaque installation individuelle. Une conception, installation ou entretien inapproprié peuvent engendrer des risques pour les utilisateurs ainsi que les passants. La conception ainsi que l'installation des systèmes de barrières doivent réduire l'exposition du public à des risques potentiels.

3. Un actionneur de barrière peut générer de hauts niveaux de résistance lors de son fonctionnement en tant que composant d'un système de barrières. Des caractéristiques de sécurité doivent donc être incorporées lors de chaque conception. Les caractéristiques en sécurité comportent :

   - Arêtes de barrière
   - Capteurs photoélectriques
   - Poteaux verticaux
   - Gardes pour rouleaux exposés
   - Mailles d'écrans
   - Panneaux indicateurs pour instructions et avertissements

4. Installer l'actionneur de barrière uniquement lorsque :

   a. L'actionneur est approprié pour le type de construction ainsi que pour la classification d'utilisation de la barrière.

   b. Toutes les ouvertures d'une barrière horizontale coulissante sont protégées ou blindées à partir d'une distance minimum de 6 pi (1,8 m) au-dessus du sol de la partie inférieure de la barrière pour qu'une sphère d'un diamètre de 2-1/4 po (6 cm) ne puisse passer par toute ouverture située sur la barrière et sur la portion de la clôture adjacente que la barrière recouvre lorsqu'en position ouverte.

   c. Tous les bouts retreints exposés sont dissimulés ou protégés et qu'un garde pour les rouleaux exposés est mis en place.

5. L'actionneur est prévu pour installation uniquement sur les barrières utilisées par des véhicules. Les piétons doivent avoir une ouverture d'accès séparée. L'ouverture pour piétons doit être conçue de façon telle à promouvoir son utilisation par les piétons. Mettez la barrière en position telle que les individus n'entrent pas en contact avec la totalité du chemin de déplacement de la barrière véhiculaire.

6. La barrière doit être installée dans un emplacement où il y a suffisamment de dégagement entre la barrière et des structures adjacentes lors de son ouverture et fermeture pour ainsi réduire le risque de piégeages. Les barrières à pivotement ne doivent pas ouvrir sur des emplacements à accès publics.

7. La barrière doit être installée correctement et opérer librement dans les deux sens avant l'installation de l'actionneur de barrière.

8. Les contrôles prévus pour activation par l'utilisateur doivent être situés à une distance éloignée d'au moins 6 pieds (1,8 m) de toute partie mobile de la barrière et de plus doivent être placés de façon à empêcher l'utilisateur d'opérer les contrôles en passant par dessous, en dessous, autour ou au travers de la barrière. Les contrôles dont l'accès est d'un abord facile doivent incorporer une fonction de sécurité pour empêcher une utilisation non autorisée. Exception : Les commandes d'accès de secours accessibles uniquement au personnel autorisé (p. ex., police, pompiers) peuvent être placées à n'importe quel endroit qui se trouve en visibilité directe du portail.

9. La fonction d'arrêt et/ou réinitialisation (si fournie séparément) doit être située dans la ligne visuelle de la barrière. L'activation du contrôle de réinitialisation ne doit pas entraîner le démarrage de l'actionneur.

10. Un minimum de deux (2) PANNEAUX D'AVERTISSEMENT sera installé de chaque côté de la barrière, un sur un côté et un sur l'autre, et ils doivent être clairement visibles.

11. Pour un actionneur de barrière qui utilise un capteur sans contact :

    a. Consultez le manuel de l'actionneur en ce qui concerne l'emplacement pour le capteur sans contact pour chaque type d'application. Voir la section *Installer le dispositif de protection contre le piégeage*.

    b. Des précautions seront exercées pour réduire le risque de déclenchement adverse, comme exemple, un véhicule qui déclenche le capteur lorsque la barrière est toujours en déplacement.

    c. Un ou plusieurs capteurs sans contact seront situés là où le risque de piégeage ou d'obstruction existe, tel le périmètre de la portée d'une barrière ou d'un garde en déplacement.

12. Pour un actionneur de barrière qui utilise un capteur à contact tel un capteur d'arête :

    a. Un ou plusieurs capteurs seront situés là où le risque de piégeage ou d'obstruction existe, tel le bord d'attaque, le bord de fuite et seront montés sur poteau à l'intérieur ainsi qu'à l'extérieur d'une barrière véhiculaire coulissante horizontale.

    b. Un capteur de contact à raccordement fixe ainsi que son câblage seront situés de façon telle que la communication entre le capteur et l'actionneur de barrière ne subisse pas de dommages mécaniques.

    c. Un capteur sans fil à contact tel un capteur qui transmet des signaux de fréquences radio (RF) à l'actionneur de barrière pour raison de protection contre le piégeage sera situé là où la transmission des signaux n'est pas obstruée ni entravée par des bâtiments, un paysage naturel ou d'autres obstructions similaires. Un capteur sans fil fonctionnera comme prévu selon les conditions d'utilisation finales.

    d. Un ou plusieurs capteurs seront situés à l'intérieur et à l'extérieur du bord d'attaque d'une barrière à pivotement. De plus, si le bord inférieur d'une barrière à pivotement est à plus de 6 po (15,2 cm) au-dessus du sol en tout point de l'arc de déplacement, un ou plusieurs capteurs seront situés sur le bord inférieur.

    e. Un ou plusieurs capteurs seront situés sur le bord inférieur d'une barrière verticale (bras).

INFORMATIONS DE CONSTRUCTION DE BARRIÈRE

Les barrières véhiculaires devraient être installées conformément à ASTM F2200 : Spécification standard pour la construction de barrière véhiculaire automatisée. Pour en obtenir une copie, veuillez contacter ASTM directement au 610-832-9585 ou www.astm.org.

1. EXIGENCES GÉNÉRALES

1.1 Les barrières seront construites conformément aux dispositions données pour le type de barrière adéquat énuméré; se référer à ASTM F2200 pour des types de barrière supplémentaires.

1.2 Les barrières seront conçues, construites et installées afin de ne pas se trouver à plus de 45 degrés d'un plan vertical, lorsqu'une barrière est détachée de sa quincaillerie de soutien.

1.3 Les barrières auront des bords inférieurs lisses, avec des saillies de bord du bas vertical n'excédant pas 0,50 pouce (12,7 mm) pour celles qui ne sont pas des exceptions énumérées dans ASTM F2200.

1.4 La hauteur minimum pour le ruban barbelé sera au moins 8 pieds (2,44 m) au-dessus du sol et pour le fil barbelé sera au moins 6 pieds (1,83 m) au-dessus du sol.

1.5 Un verrou de barrière existant sera désactivé lorsqu'une barrière opérée manuellement est rénovée en actionneur de barrière motorisé.

1.6 Aucun verrou de barrière ne sera installé sur une barrière opérée automatiquement.

1.7 Aucune saillie ne sera permise sur les barrières; se référer à ASTM F2200 pour les exceptions.

1.8 Les portails doivent être conçus, construits et installés de manière à ce que la gravité n'entraîne pas leur déplacement lorsqu'un actionneur a été déconnecté, conformément à ce qui suit.

1.8.1 Portail coulissant horizontal pour véhicules. Ne doit avoir pour résultat un mouvement continu et libre dans toute direction linéaire de sa course.

1.8.2 Portail pivotant horizontal pour véhicules. Ne doit avoir pour résultat un mouvement continu et libre dans toute direction de l'arc de trajectoire de sa course.

1.9 En ce qui concerne l'accès des piétons à proximité d'un portail automatisé pour véhicules, un portail distinct réservé aux piétons doit être fourni. Le portail pour piétons doit être installé dans un endroit empêchant tout contact avec le portail d'accès de véhicules en mouvement. Un portail pour piétons ne doit pas être intégré à un panneau de portail automatisé pour véhicules.

2. APPLICATIONS SPÉCIFIQUES

2.1 Toute barrière non automatisée qui doit être automatisée sera mise à niveau afin de se conformer aux dispositions de cette spécification.

2.2 Cette spécification ne s'appliquera pas aux barrières généralement utilisées pour l'accès des piétons et aux barrières véhiculaires qui ne seront pas automatisées.

2.3 Lorsque l'actionneur doit être remplacé, toute barrière automatisée existante sera mise à niveau afin de se conformer aux dispositions de cette spécification en vigueur à ce moment.

3. BARRIÈRES VÉHICULAIRES COULISSANTES HORIZONTALES

3.1 Les dispositions suivantes s'appliquent pour les barrières véhiculaires coulissantes horizontales de Classe I, Classe II et Classe III :

3.1.1 Tous les rouleaux exposés supportant le poids et situés à 8 pieds (2,44 m) ou moins au-dessus du sol seront protégés ou couverts.

3.1.2 Toutes les ouvertures doivent être conçues, protégées ou grillagées du bas du portail au haut du portail ou sur une hauteur minimale de 1,83 m (6 pi) du sol, selon la plus petite mesure entre les deux, afin d'empêcher qu'une sphère de 57 mm (2 1/4 po) de diamètre puisse passer par une ouverture quelconque du portail et de la portion de clôture adjacente que le portail recouvre lorsqu'il est en position ouverte. Le panneau du portail doit inclure la section entière du portail en déplacement, y compris tout cadre arrière ou toute portion de contrepoids du portail.

3.1.3 Un écartement, mesuré dans le plan horizontal parallèle à la route, entre un objet stationnaire fixe près de la route (comme un poteau de soutien de la barrière) et le cadre de la barrière lorsque celle-ci est soit dans la position entièrement ouverte, soit dans la position entièrement fermée, n'excédera pas 2-1/4 pouces (57 mm), se référer à ASTM F2200 pour les exceptions.

3.1.4 Des arrêts positifs sont requis pour limiter la course aux positions entièrement ouvert et entièrement fermé selon la conception. Ces arrêts seront installés soit en haut de la barrière, ou au bas de la barrière où de tels arrêts dépasseront horizontalement ou verticalement au maximum ce qui est nécessaire pour effectuer la fonction prévue.

3.1.5 Toutes les barrières seront conçues avec une stabilité latérale suffisante pour assurer que la barrière entre dans un guide de réception; se référer à ASTM F2200 pour les types de panneau.

3.2 Les dispositions suivantes s'appliquent pour les barrières véhiculaires coulissantes horizontales de Classe IV :

3.2.1 Tous les rouleaux exposés supportant le poids et situés à 8 pieds (2,44 m) ou moins au-dessus du sol seront protégés ou couverts.

3.2.2 Des arrêts positifs sont requis pour limiter la course aux positions entièrement ouvert et entièrement fermé selon la conception. Ces arrêts seront installés soit en haut de la barrière, ou au bas de la barrière où de tels arrêts dépasseront horizontalement ou verticalement au maximum ce qui est nécessaire pour effectuer la fonction prévue.

4. BARRIÈRES VÉHICULAIRES HORIZONTALES À PIVOTEMENT

4.1 Les dispositions suivantes s'appliquent pour les barrières véhiculaires horizontales à pivotement de Classe I, Classe II et Classe III :

4.1.1 Les barrières seront conçues, construites et installées de telle façon qu'elles ne créent pas une zone de piégeage entre la barrière et la structure de support ou autre objet fixe lorsque la barrière se déplace vers la position entièrement ouverte, selon les dispositions de 4.1.1.1 et 4.1.1.2.

4.1.1.1 La largeur d'un objet (comme un mur, un pilier ou une colonne) couvert par une barrière à pivotement lorsque celle-ci est en position ouverte n'excédera pas 4 pouces (102 mm), mesuré à partir de la ligne centre du point de pivot de la barrière, se référer à ASTM F2200 pour les exceptions.

4.1.1.2 Excepté pour la zone spécifiée dans la Section 4.1.1.1, la distance entre un objet fixe comme un mur, un pilier ou une colonne et une barrière à pivotement lorsqu'elle est en position ouverte sera d'au moins 16 pouces (406 mm), se référer à ASTM F2200 pour les exceptions.

4.2 Les barrières véhiculaires horizontales à pivotement de Classe IV seront conçues, construites et installées conformément aux paramètres reliés à la sécurité spécifiques à l'application en question.

INTRODUCTION

CONTENU DE L'EMBALLAGE

NON ILLUSTRÉS : Documentation

LA400DC

Support « tirer-pour-ouvrir »

Support pour la porte

Support du montant

Actionneur
(avec câble de 6 pieds)

Boîtier de commande standard avec deux batteries et sac de quincaillerie [connecteur étanche (4), fusible de 30 A (2), boulon de fixation, rondelle (4) et capuchon de connexion (3)]

Transformateur enfichable

Panneaux d'avertissement (2)

UNIQUEMENT POUR LE LA400DCS

Support « tirer-pour-ouvrir »

Câble de moteur à six conducteurs, 12,2 m (40 pieds)

Support du montant

Support pour la porte

Bloc de connexion

Boîte de connexion

Connecteur

Actionneur

Capteur photoélectrique rétroréfléchissant surveillé LiftMaster

INVENTAIRE DES FIXATIONS

***REMARQUE** : Les quantités des pièces de fixation illustrées sont celles du modèle LA400DC. Les quantités sont doubles pour le modèle LA400DCS.*

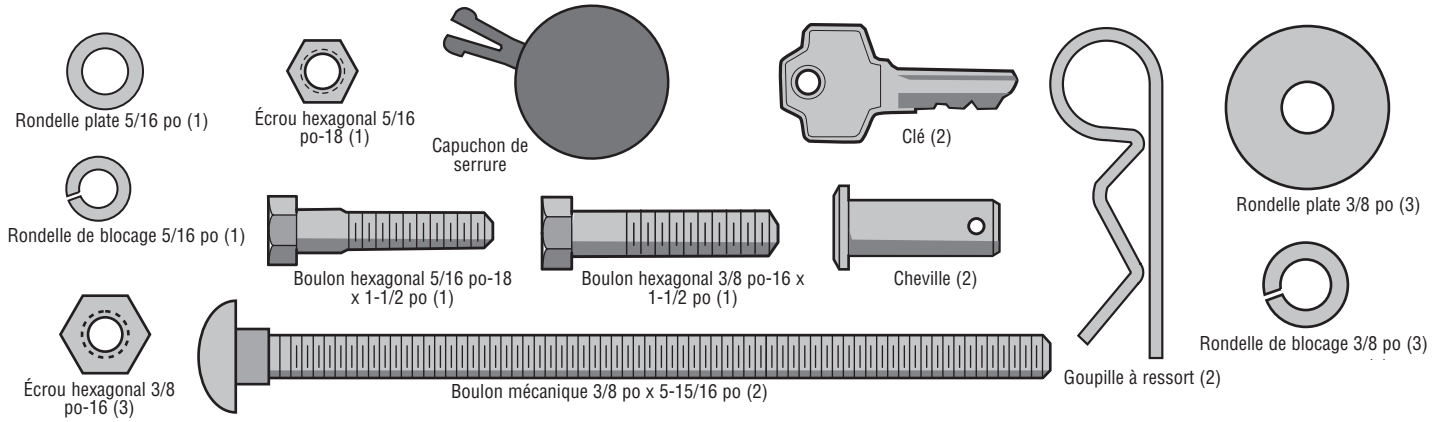

ACCESSOIRES EN OPTIONS (COMMANDÉS SÉPARÉMENT)

Support « pousser-pour-ouvrir » (Modèle 50-19503)

Si votre application nécessite que l'ouverture de la barrière se fasse poussant, un support « pousser-pour-ouvrir » est requis (voir les accessoires).

Circuit d'expansion (Modèle K1D8387-1CC)

Gros boîtier de commande en métal pour les applications solaires (Modèle XLSOLARCONTU)

Nécessaire pour les installations solaires (piles non incluses). Requiert deux piles 33AH, un bac à piles et un faisceau de câblage de pile solaire (se reporter aux accessoires).

INTRODUCTION

SPÉCIFICATIONS

Ce modèle est conçu pour utilisation dans les applications de barrière véhiculaire coulissante :

Classe d'utilisation	Classe I, II et III
Alimentation CA principale	120 Vc.a., 0,5 A (6,5 A incluant les prises d'accessoire)
Tension de service du système	Fonctionnement à batterie 24 Vc.c. / charge avec transformateur à branchement direct
Alimentation des accessoires	24 V en c.c., 500 mA max. pour EN FONCTION + commutation (commuté)
Puissance solaire max	24 Vcc à 60 watts max.
Poids/longueur maximum du portail	385,6 kg (850 lbs.) / 3,0 m (10 pieds) 340,2 kg (750 lbs.) / 3,7 m (12 pieds) 294,8 kg (650 lbs.) / 4,3 m (14 pieds) 249,5 kg (550 lbs.) / 4,9 m (16 pieds)
Durée de course à 90 degrés*	15 à 18 secondes
Durée maximale du déplacement du bras*	115 degrés
Capacité de cycles quotidienne maximale	100 cycles/jour
Cycle de service maximal	4 min de marche
Température de fonctionnement	-20°C à 60°C (-4°F à 140°F)
Tableau d'extension	En option
Protection inhérente contre le piégeage (Type A)	Double – détection de vitesse et de courant
Protection externe contre le piégeage (Type B1 et/ou Type B2)	3 entrées par tableau - toute combinaison allant jusqu'à 3 capteurs photoélectriques et jusqu'à 2 capteurs de chant

**La durée et la plage de la course sont affectées par les dimensions de montage A et B*

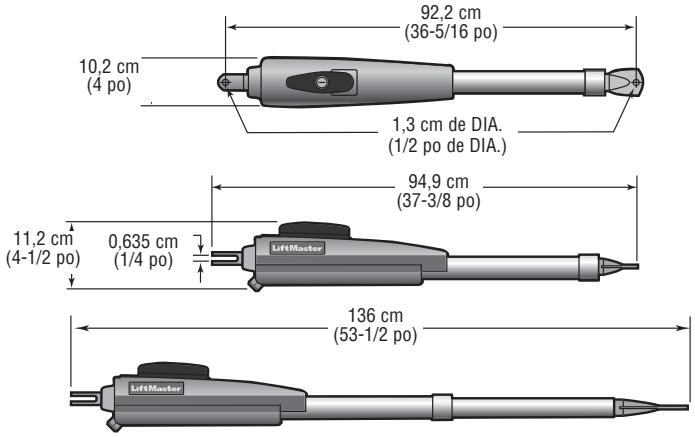

Poids : 6 kg. (13,2 livre)

Boîtier de contrôle standard

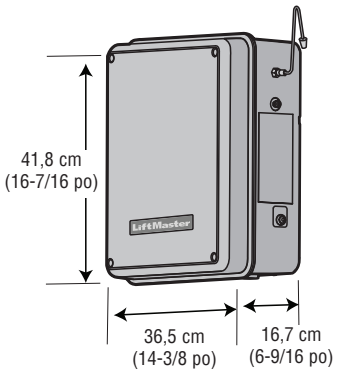

Grand boîtier de contrôle en métal

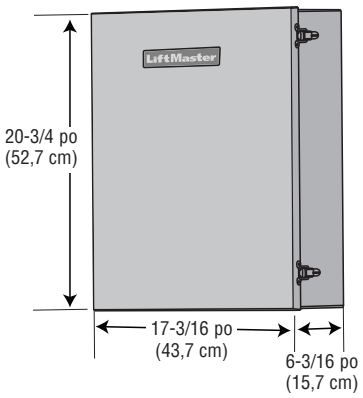

INTRODUCTION

PRÉPARATION DE SITE

Vérifier les codes de construction nationaux et locaux **AVANT** l'installation.

TRANCHÉE

Tranchée et installation du conduit. Avant de procéder au cavage d'une tranchée, contacter les compagnies de localisation de services publics souterrains. Le conduit doit être homologué UL pour faibles et hautes tensions.

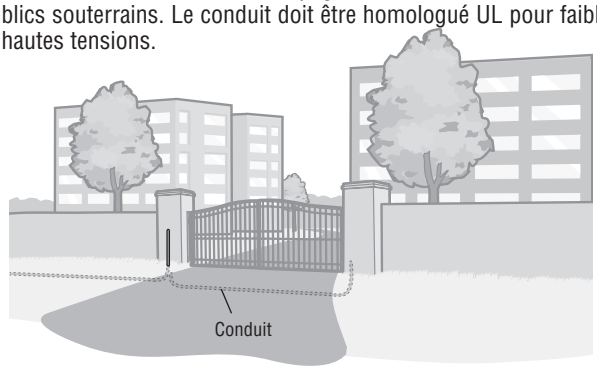

BOUCLES

Les boucles de sécurité permettent au portail de rester ouvert lorsque les véhicules obstruent sa voie. Suggéré pour les véhicules de 4,27 m (14 pi) ou plus. Les boucles ne sont pas obligatoires, mais elles sont recommandées.

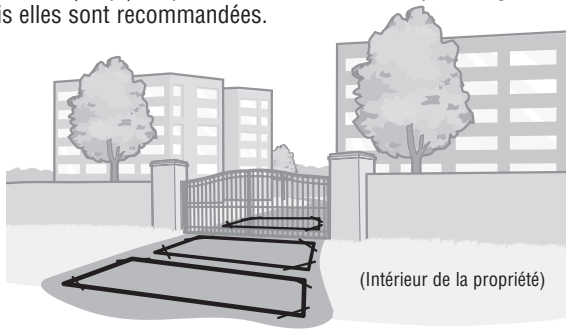

SÉCURITÉ

Des dispositifs de protection sont requis contre le piégeage ou toute condition de sécurité rencontrée dans votre application de portail (consulter les pages 20 et 21 pour plus détails). Poser les panneaux d'avertissement des deux côtés du portail.

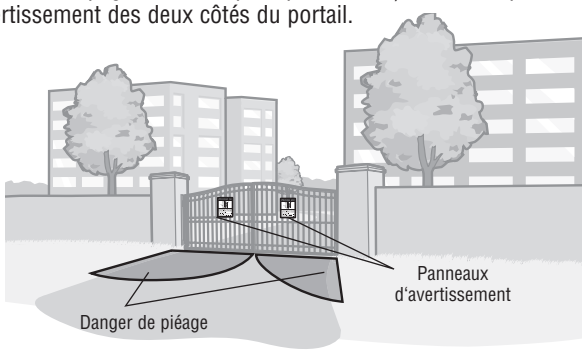

BARRIÈRE

La barrière doit être construite et installée conformément aux normes ASTM F2200 (consulter la page 4). La barrière doit correspondre aux spécifications de l'actionneur (consulter les spécifications).

INSPECTEZ VOTRE BARRIÈRE

La barrière DOIT être à niveau. La barrière et le poteau de barrière DOIVENT être d'aplomb. La barrière DOIT avoir un bord inférieur lisse, sans aucune aspérité.

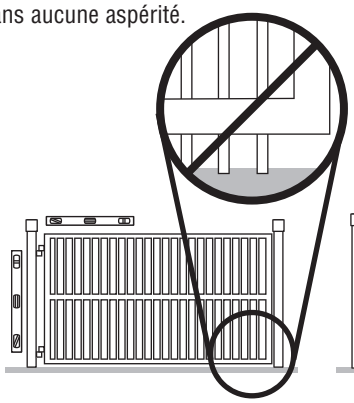

Déposez TOUTE roue du bas de la barrière.

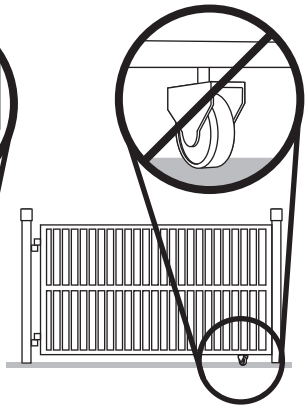

La barrière NE DOIT PAS heurter ou traîner sur le sol.

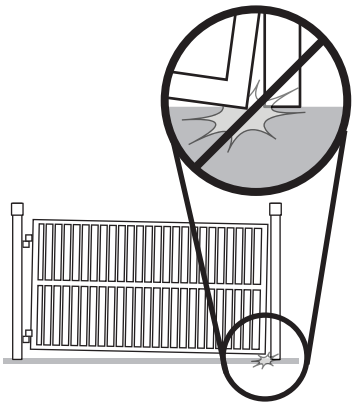

La barrière DOIT pivoter librement lorsqu'entièrement soutenue par ses charnières.

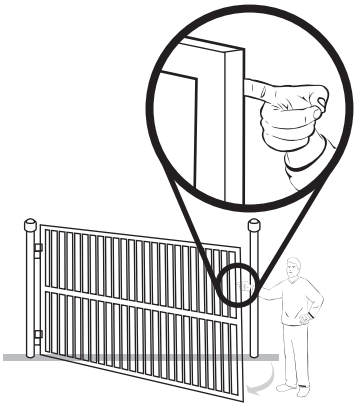

APERÇU D'UNE INSTALLATION TYPIQUE

Déterminer le type de votre installation (consulter l'annexe au dos du manuel pour plus d'information). Toutes les illustrations des pages suivantes montrent une installation typique d'un portail à vantail gauche avec support à mécanisme d'ouverture à traction. Pour les applications à mécanisme d'ouverture à poussée, consulter l'annexe.

PORTAIL SIMPLE

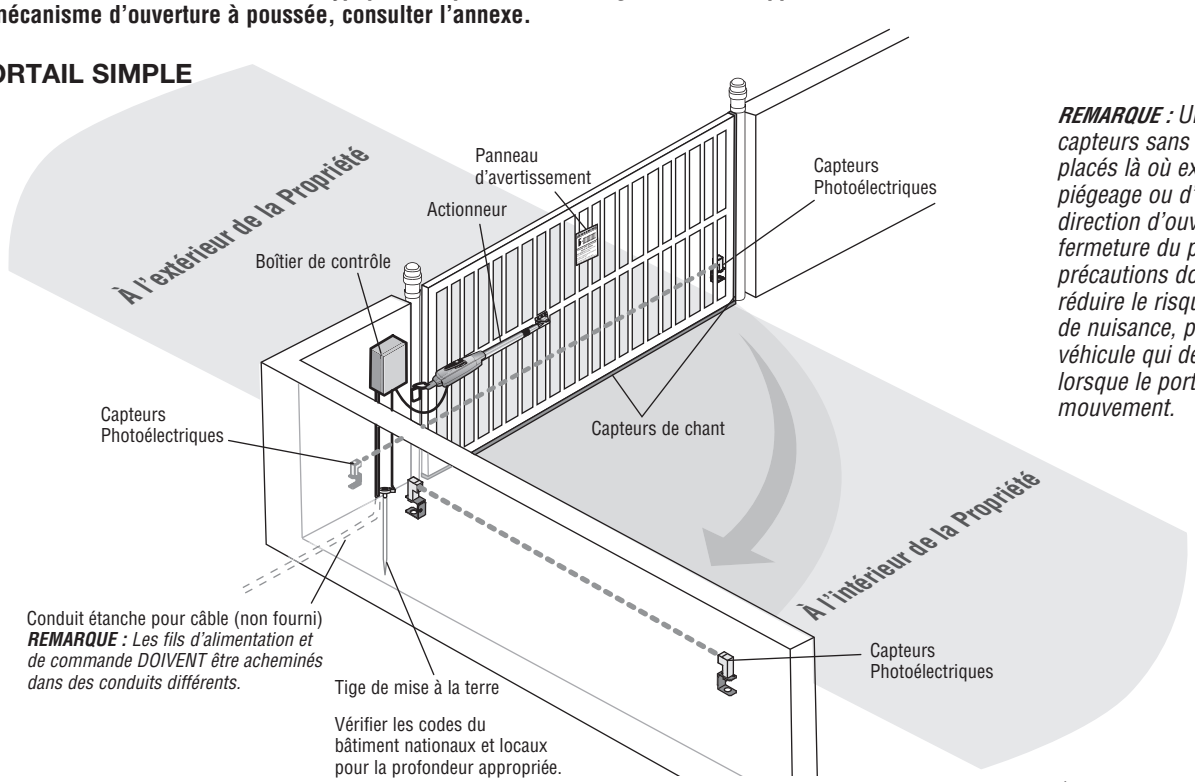

REMARQUE : *Un ou plusieurs capteurs sans contact doivent être placés là où existe un risque de piégeage ou d'obstruction dans la direction d'ouverture ou de fermeture du portail. Des précautions doivent être prises pour réduire le risque de déclenchement de nuisance, par exemple, un véhicule qui déclencherait le capteur lorsque le portail est toujours en mouvement.*

PORTAIL DOUBLE

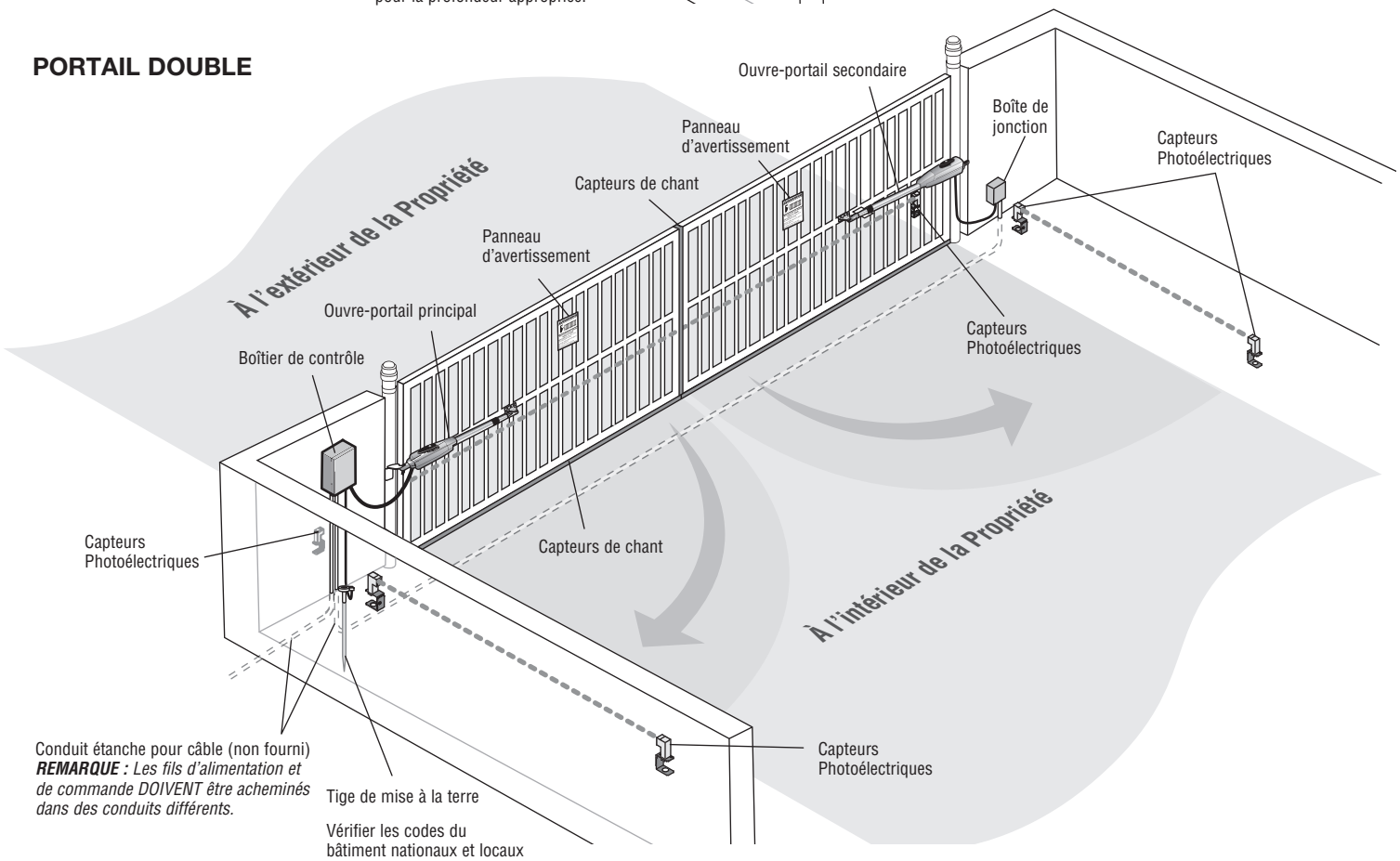

ATTENTION

- Pour ÉVITER d'endommager les lignes de gaz, d'alimentation ou autres lignes souterraines de services publics, contacter les entreprises de localisation de services souterrains AVANT de creuser plus de 18 pouces (46 cm) de profondeur.
- PORTEZ TOUJOURS des gants de protection et des lunettes de sécurité lorsque vous changez la pile ou travaillez aux alentours du compartiment de pile.

CONSEILS D'INSTALLATION

FAIRE

- Quel que soit le type d'installation, une barre horizontale peut être soudée sur toute la largeur du portail pour plus de solidité. Assurez-vous que l'ouvre-portail est monté de niveau, sans quoi il ne fonctionnera pas correctement.
- S'assurer de laisser du mou dans le câble de l'actionneur.
- L'ouvre-portail peut être monté sur le dessus du cadre du portail.
- L'actionneur doit être installé à a une distance d'au moins 30 cm (12 po) du sol.

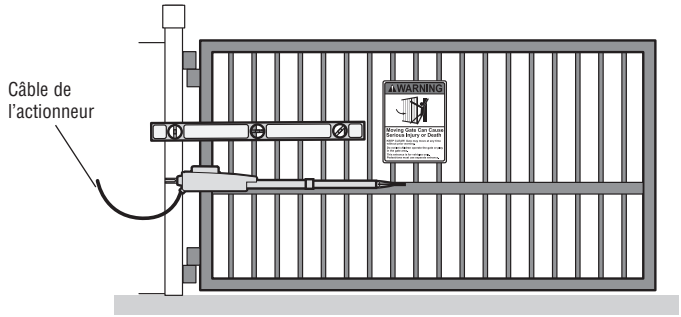

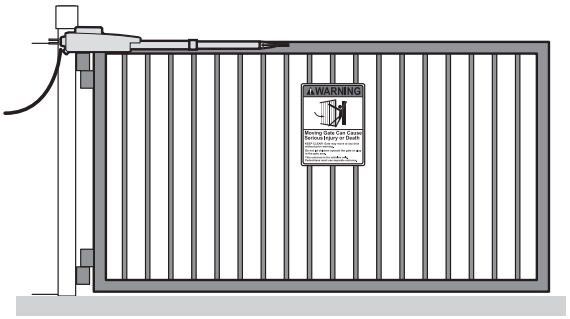

NE PAS FAIRE

- NE PAS installer l'appareil à l'envers.
- NE PAS installer à proximité d'arroseurs ou de toute zone pouvant exposer le dessous de l'ouvre-portail à de l'eau.
- NE PAS installer sur des portails placés dans une côte ou une pente.
- NE PAS installer sur TOUT passage, allée ou barrière pour piétons.
- NE PAS plier excessivement le cordon électrique de l'ouvre-portail, au risque de provoquer éventuellement la rupture des fils.
- NE PAS souder la barre transversale sur quelques barreaux seulement, car ils risquent de plier.

ÉTAPE 1

FIXEZ LES SUPPORTS SUR L'OUVRE-BARRIÈRE

1. Insérez la clé dans la serrure du levier de dégagement et tournez-la de 180 degrés dans le sens antihoraire.
2. Tournez le levier de dégagement de 180 degrés dans le sens antihoraire. L'ouvre-barrière est maintenant en mode manuel.
3. Assemblez la bride du poteau en plaçant le support « tirer-pour-ouvrir » sur le dessus de la bride du poteau.
4. Insérez le boulon au travers des deux supports et fixez le tout avec une rondelle plate, une rondelle de blocage et un écrou.
5. Fixez l'ensemble de support de poteau sur l'ouvre-barrière à l'aide des chevilles et goupilles à ressort.
6. Fixez le support de la barrière sur l'ouvre-barrière à l'aide des chevilles et goupilles à ressort.

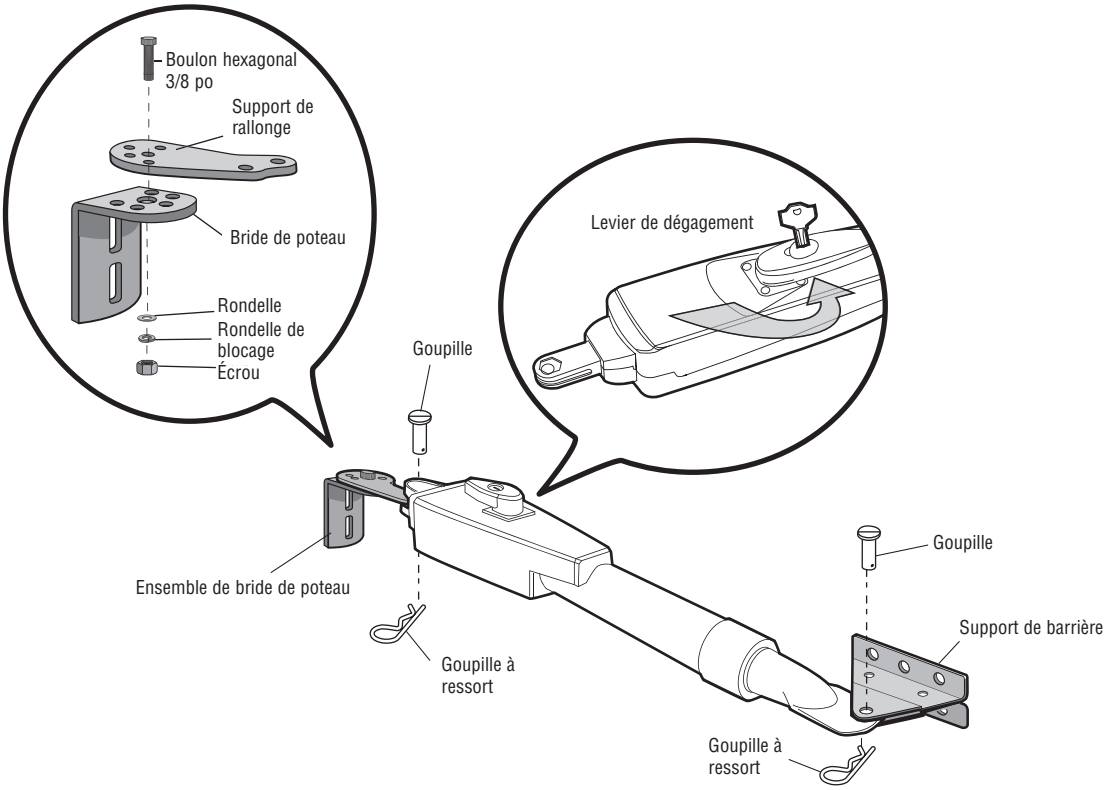

ÉTAPE 2

DÉTERMINER L'EMPLACEMENT DE MONTAGE

MESURER ET TRACER L'EMPLACEMENT DU SUPPORT DE LA BARRIÈRE

Avant de commencer, placez la barrière en position complètement fermée. Il y a deux méthodes pour déterminer l'emplacement exact des brides de poteau :

- Utiliser le gabarit en papier (situé au verso de ce manuel. Il doit être découpé.)
- Utiliser un ruban à mesurer.

Chacune de ces méthodes fonctionne et dépend de vos préférences.

REMARQUE : *Il doit y avoir un maximum de 4 po (10,2 cm) du centre de la charnière jusqu'au côté du poteau ou de la colonne. Si la distance est supérieure à 4 po (10,2 cm) un dispositif de protection contre le piégeage sera nécessaire dans cette zone.*

MÉTHODE DU GABARIT

1. Fermer la barrière.
2. Placez le gabarit (situé à l'endos de ce manuel) sous le point central de la charnière de la barrière.
3. Avec un tournevis ou une tige, marquez temporairement l'emplacement à l'avant du poteau de la barrière.

OU

MÉTHODE DU RUBAN À MESURER

1. Fermer la barrière.
2. Placez le ruban à mesurer sous le point central de la charnière et mesurez 17,8 cm (7 pouces).
3. Avec un tournevis ou une tige, marquez temporairement l'emplacement de la première mesure.
4. Mesurez 17,8 cm (7 pouces) à partir de la marque précédente.
5. Avec un tournevis ou une tige, marquez l'emplacement de la deuxième mesure.

AUTRES DIMENSIONS POSSIBLES

Les mesures idéales d'installation sont A = 17,8 cm (7 po) et B = 17,8 cm (7 po). Si des mesures différentes sont utilisées, la somme de A et de B ne doit pas dépasser 38,1 cm (15 po).

TABLEAU DE DIMENSIONS	
A	**B**
17,8 cm (7 po)	17,8 cm (7 po)
20,3 cm (8 po)	15,2 cm (6 po)
19,1 cm (7-1/2 po)	19,1 cm (7-1/2 po)
16,5 cm (6-1/2 po)	16,5 cm (6-1/2 po)
15,2 cm (6 po)	15,2 cm (6 po)

MÉTHODE DU GABARIT

VUE EN PLAN

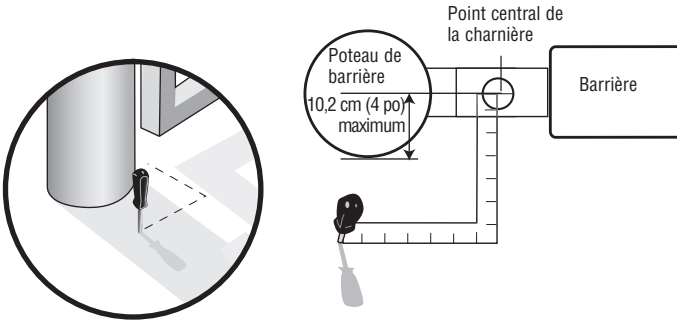

MÉTHODE DU RUBAN À MESURER

VUE EN PLAN

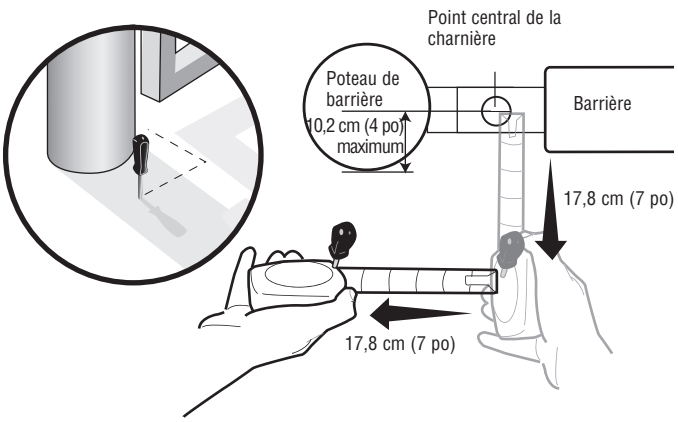

AUTRES DIMENSIONS POSSIBLES

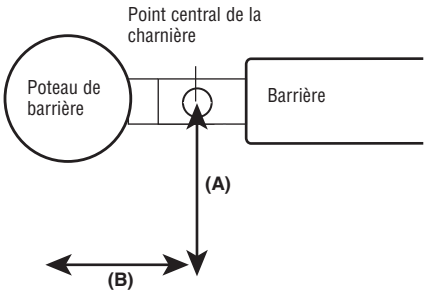

ÉTAPE 3

POSITIONNEMENT DE L'OUVRE-BARRIÈRE

***REMARQUE** : L'ensemble de bride de poteau peut être monté à plusieurs endroits sur le poteau de la barrière.*

1. Ouvrez la barrière à la position d'ouverture voulue (pas plus de 100 degrés) et maintenez l'appareil contre la barrière.
2. Placez le bras de l'appareil contre le poteau de la barrière à l'endroit voulu. Fixez temporairement la bride de poteau avec un serre-joint. **L'ouvre-barrière (son bras) doit être de niveau.**
3. Marquez la position des trous sur la barrière pour référence. Fixez temporairement le support de la barrière avec un serre-joint.
4. Alignez le support « tirer-pour-ouvrir » le **PLUS PRÈS POSSIBLE** au-dessus du tournevis ou de la tige.
5. Insérez le boulon hexagonal au travers du support « tirer pour ouvrir » et du support du poteau et fixez le tout avec une rondelle plate, une rondelle de blocage et un écrou.

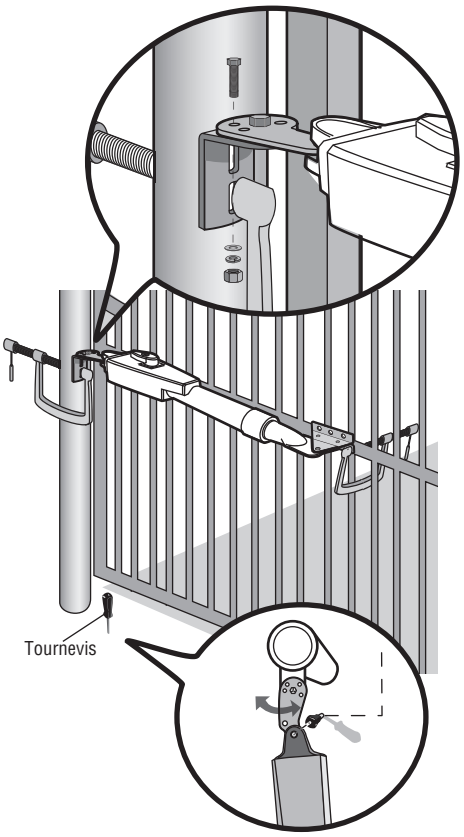

VÉRIFIER LE MOUVEMENT DE LA BARRIÈRE

***REMARQUE** : Si la barrière ne s'ouvre ou ne se ferme pas complètement, ajustez la position de la barrière et marquez de nouveaux trous de montage.*

1. Ouvrez et fermez manuellement la barrière.
2. Assurez-vous que l'ouvre-barrière ne se coince pas derrière le support « tirer-pour-ouvrir ».
3. Vérifiez que le piston ne ressorte pas du bas.

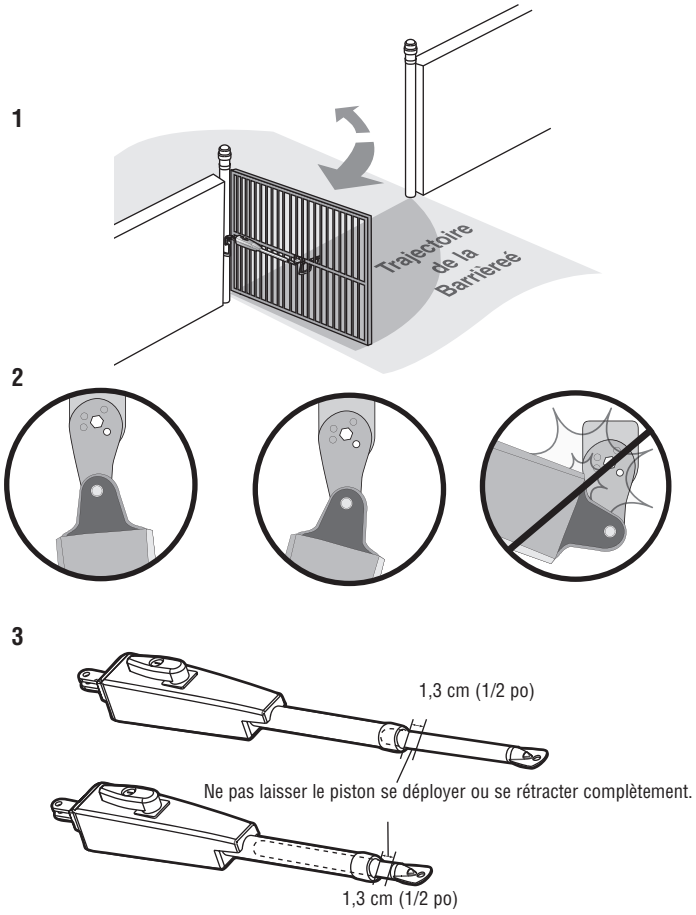

ÉTAPE 4

FIXER LES SUPPORTS

BRIDE DE POTEAU

L'ouvre-barrière (son bras) doit être de niveau.

1. Tracez l'emplacement de la bride du poteau. Enlevez le serre-joint et l'ouvre-barrière et mettez-les de côté.
2. Percez les trous appropriés dans le poteau de la barrière.
3. Fixez la bride sur le poteau à l'aide de la quincaillerie fournie.

SUPPORT DE BARRIÈRE

L'ouvre-barrière (son bras) doit être de niveau.

Certaines installations peuvent exiger la pose d'un renfort supplémentaire sur la barrière.

1. Percez les trous dans la barrière (ou le renfort, s'il y a lieu) suffisamment grands pour les accessoires de montage du support.
2. Fixez le mécanisme sur la barrière à l'aide d'accessoires de quincaillerie (non fournis).
3. Bougez la barrière manuellement pour vérifier qu'elle s'ouvre et se ferme complètement.

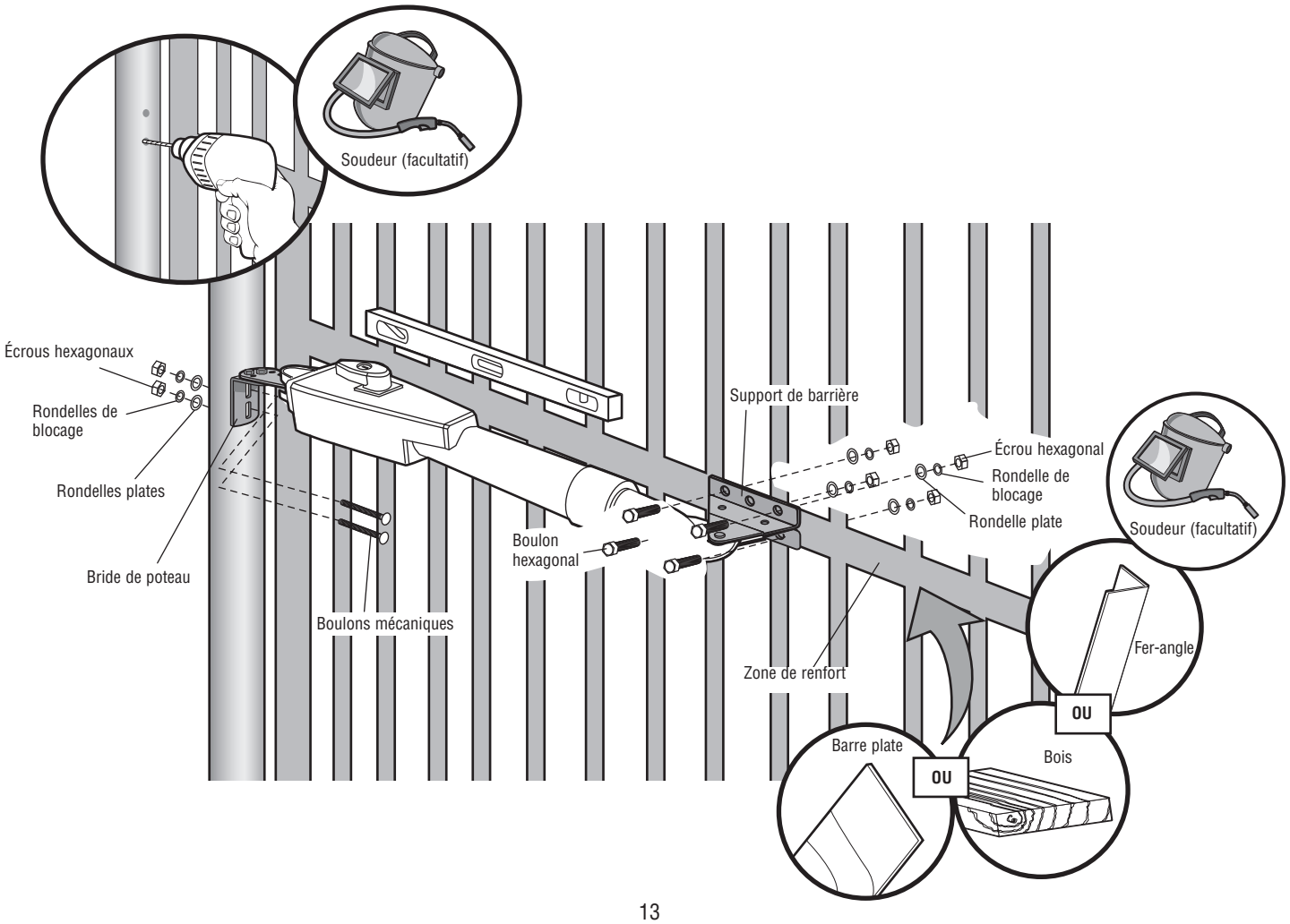

ÉTAPE 5

INSTALLER LE BOÎTIER DE COMMANDE

Pour l'installation du gros boîtier de commande en métal, consulter la page suivante.

BOÎTIER DE CONTRÔLE STANDARD

La boîte de commande DOIT être installée à moins de 1.52 m (5 pi) de l'actionneur de barrière. Installez la boîte de commande à une hauteur suffisante pour assurer la meilleure réception radio possible. Assurez-vous que le boîtier de commande est de niveau.

1. Enlevez les vis et ouvrez le boîtier de commande.
2. Sélectionner les trous de montage (en fonction de votre application) et enlever les disques défonçables à l'aide d'un tournevis et d'un marteau.
3. Fixez le boîtier de commande à la surface de montage.
   A. Mur ou colonne : Utilisez les (4) vis fournies.
   B. Poteau: Utilisez des étriers et des rondelles en caoutchouc (non fournis) pour assurer une installation étanche. Vérifiez que les étriers ne dépassent pas de plus de 2 cm (3/4 po) à l'intérieur du boîtier au risque de court-circuiter le circuit de commande.

MONTAGE CONTRE UN MUR OU UNE COLONNE

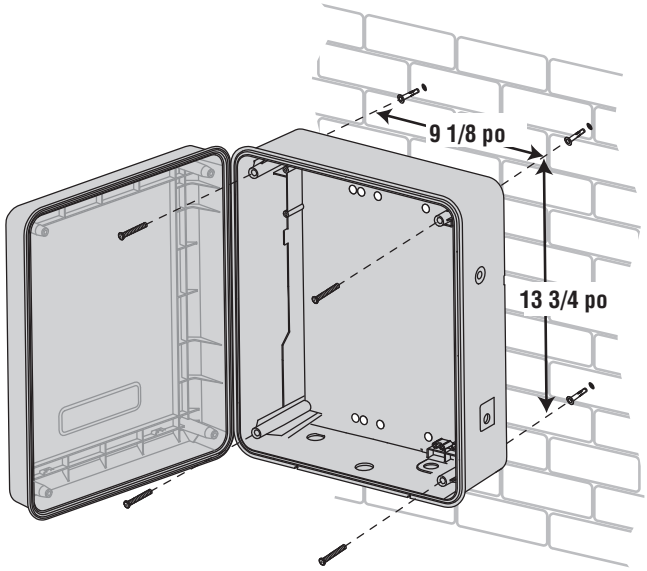

MONTAGE SUR UN POTEAU

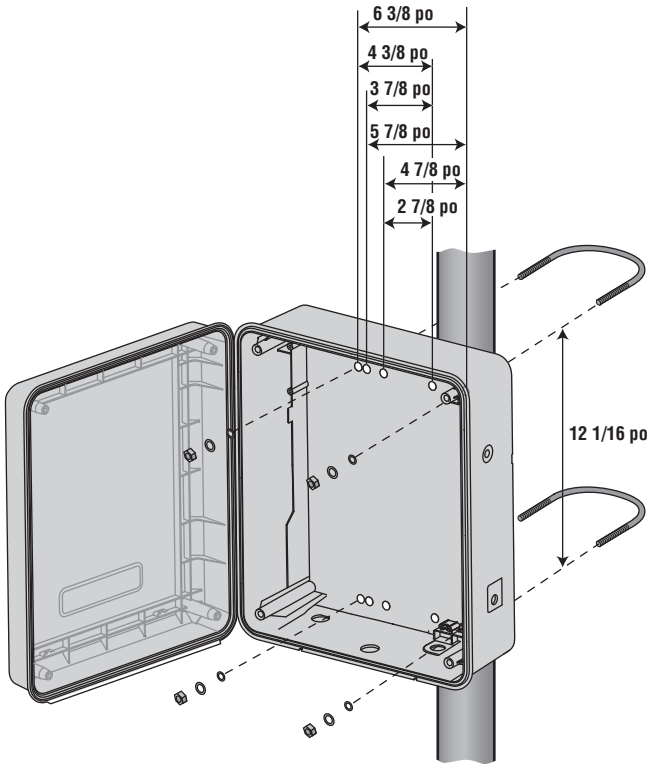

ÉTAPE 5 (suite)

INSTALLER LE BOÎTIER DE COMMANDE

GRAND BOÎTIER DE CONTRÔLE MÉTALLIQUE (XLSOLARCONTU)

La boîte de commande DOIT être installée à moins de 1.52 m (5 pi) de l'actionneur de barrière. Installez la boîte de commande à une hauteur suffisante pour assurer la meilleure réception radio possible. Assurez-vous que le boîtier de commande est de niveau.

MONTAGE CONTRE UN MUR OU UNE COLONNE

1. Ouvrez le boîtier de contrôle. La porte du boîtier de contrôle peut être démontée en ouvrant celle-ci à 90 degrés. Soulevez la porte en dehors de ses charnières et mettez-la de côté jusqu'à ce que l'installation soit terminée.
2. Repérez les ouvertures préamorcées aux quatre coins du boîtier de commande et dégagez-les à l'aide d'un tournevis et d'un marteau.
3. Fixez le boîtier de commande sur la surface de montage à l'aide des (4) vis fournies.

MONTAGE CONTRE UN MUR OU UNE COLONNE

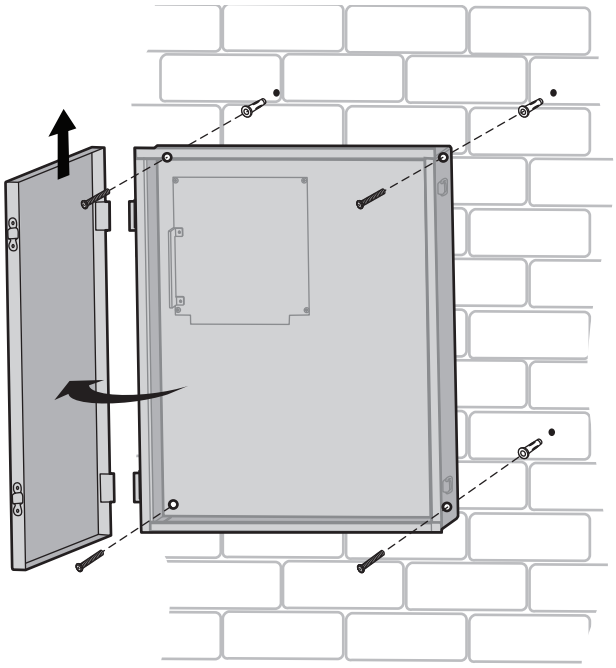

MONTAGE SUR UN POTEAU

REMARQUE : *L'option de montage sur un poteau est déconseillée pour l'application avec batterie 33AH.*

1. Ouvrez le boîtier de contrôle. La porte du boîtier de contrôle peut être démontée en ouvrant celle-ci à 90 degrés. Soulevez la porte en dehors de ses charnières et mettez-la de côté jusqu'à ce que l'installation soit terminée.
2. Le boîtier de commande peut être monté sur un poteau avec des étriers (consultez le tableau). Le trou de montage acceptera un collier arceau d'un diamètre de 3/8 po. Sélectionnez les trous de montage (supérieurs et inférieurs) et enlevez les ouvertures préamorcées à l'aide d'un tournevis et d'un marteau.
3. Fixez le boîtier de commande à la surface de montage avec des étriers et des rondelles en caoutchouc (non fournis) pour assurer une installation étanche.

TYPE ET TAILLE	OUVERTURE DU BOULON EN 'U'
Tuyau rond standard de 3 pouces	3-1/2 po
Pilon carré standard de 4 pouces	4 po
Pilon carré standard de 6 pouces	6 po

MONTAGE SUR UN POTEAU

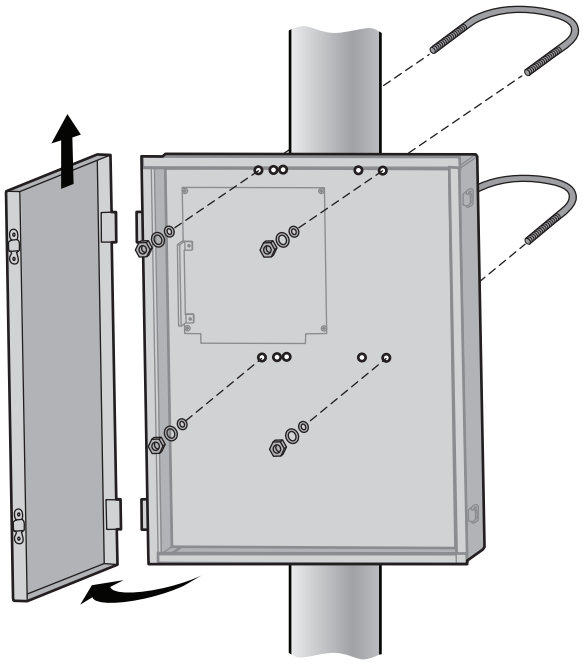

⚠⚠ AVERTISSEMENT

Pour réduire le risque de BLESSURES GRAVES, voire MORTELLES :

- AUCUNE maintenance sur le dispositif de fermeture ou à proximité NE doit être réalisée avant d'avoir déconnecté l'alimentation électrique (CA ou solaire et pile) et de l'avoir verrouillée en utilisant le disjoncteur de ce dispositif. Après avoir terminé la maintenance, la zone DOIT être dégagée et sécurisée, c'est seulement à ce moment que l'unité peut être remise en service.
- Déconnectez l'alimentation au niveau de la boîte à fusibles AVANT de poursuivre. L'actionneur DOIT ÊTRE correctement relié à la masse et connecté conformément aux réglementations électriques locales et nationales. ***REMARQUE :*** *L'actionneur doit se trouver sur un circuit séparé avec des fusibles de capacité suffisante.*
- TOUTES les connexions électriques DOIVENT ÊTRE réalisées par un professionnel.
- NE PAS installer les câbles ni essayer de faire fonctionner l'actionneur sans avoir pris connaissance du schéma de câblage.
- TOUS les câblages d'alimentation doivent se trouver sur un circuit dédié et bien protégé. L'emplacement de déconnexion de l'alimentation doit être visible et clairement étiqueté.
- TOUT le câblage d'alimentation et de contrôle DOIT être acheminé dans une conduite séparée.

ÉTAPE 6

TIGE DE MISE À LA TERRE

Utiliser une tige de mise à la terre adéquate pour votre zone locale. Le fil de terre doit être un fil simple d'une seule pièce. Ne jamais épisser deux fils pour le fil de terre. Si vous coupez le fil de terre trop court, le brisez ou détruisez son intégrité, remplacez-le avec une longueur de fil simple.

1. Installez le piquet de prise de terre à moins d'un mètre du boîtier de commande.
2. Acheminez un fil entre la prise de terre et le boîtier de commande. Ce fil de prise à la terre sera connecté à une étape ultérieure.

REMARQUE : *Si l'actionneur n'est pas correctement mis à la terre, la portée des télécommandes sera réduite.*

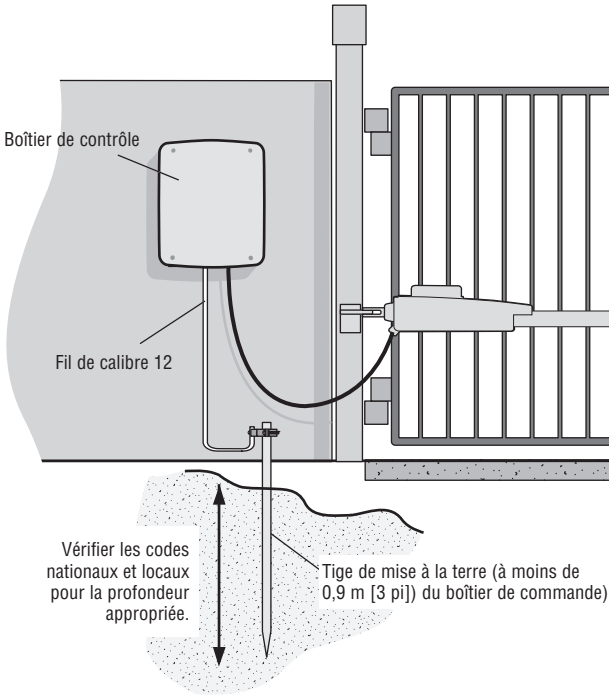

ÉTAPE 7

CÂBLAGE DU BRAS DE L'OUVRE-PORTAIL AU CIRCUIT DE COMMANDE

1. Choisir un disque défonçable au bas du boîtier de commande.
2. Insérer le câble de l'actionneur par le connecteur étanche fourni.
3. Insérer le câble de l'actionneur et le connecteur étanche dans le trou du disque défonçable.
4. Faire glisser l'écrou du connecteur sur le câble de l'actionneur.
5. Connecter les fils du câble de l'actionneur en fonction des étiquettes colorées sur le connecteur (blanc à blanc, rouge à rouge, etc.).
6. Brancher le connecteur dans la borne GATE 1 (portail 1) sur le tableau de commande comme montré.
7. Serrer l'écrou du connecteur.

Si l'installation ne concerne qu'un actionneur, passer à la page 20. Dans le cas de l'installation de deux actionneurs, passer à la page suivante.

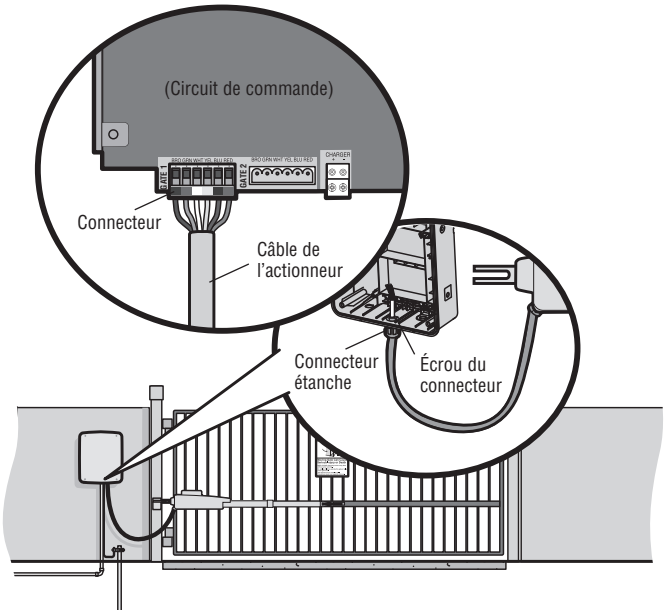

ÉTAPE 8

BARRIÈRES DOUBLES SEULEMENT

Il existe deux options pour la communication des barrières doubles : câblée ou sans fil. Suivre les instructions selon votre application. Ne pas utiliser la communication câblée et la communication sans fil simultanément. Les applications de barrières doubles câblées auront une autonomie en veille sur pile plus longue que les applications sans fil. Les portails à deux vantaux sans fil exigent l'installation de deux boîtiers de commande, un de chaque côté du bras de l'actionneur.

BARRIÈRES DOUBLES SANS FIL

INSTALLATION D'UN SECOND BRAS ET BOÎTIER DE COMMANDE D'ACTIONNEUR

Installer un second bras et boîtier de commande d'actionneur en suivant les étapes d'installation 1 à 7.

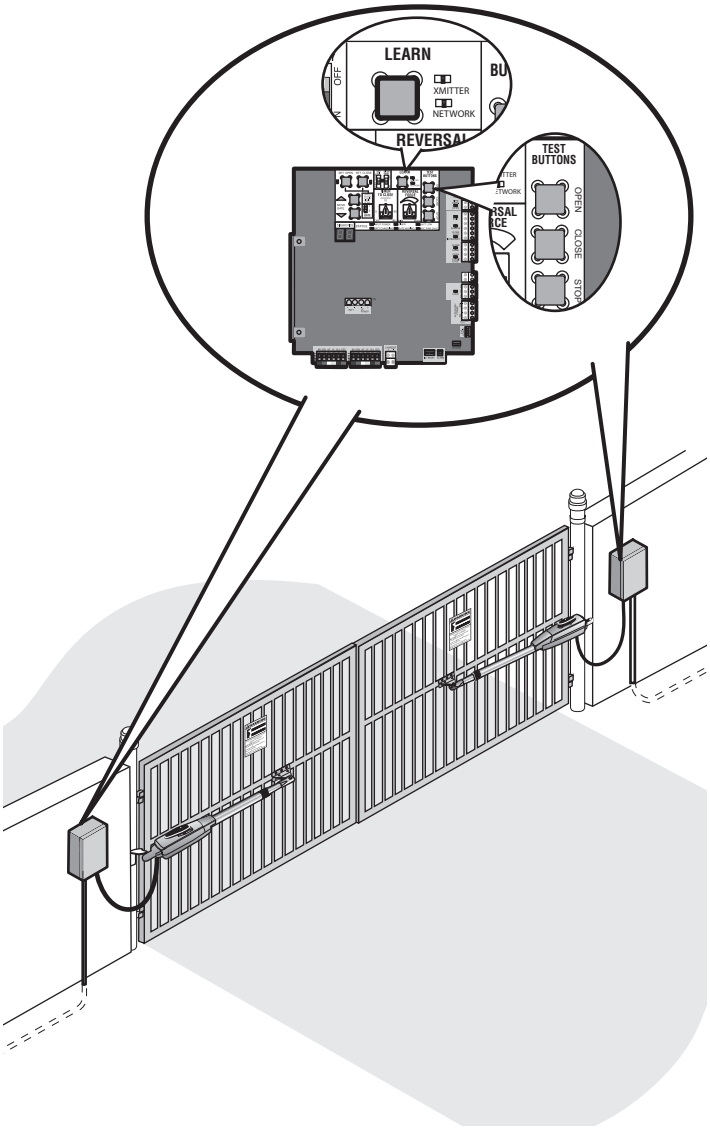

POUR ACTIVER LA FONCTION SANS FIL :

1. Choisir un boîtier de commande qui sera l'actionneur primaire du réseau. Tous les accessoires sans fil devront être programmés au tableau de commande primaire. ***REMARQUE :*** *Il est recommandé de régler tous les accessoires et toutes les configurations de tableau sur le tableau de commande primaire.*
2. Enfoncer et relâcher le bouton LEARN (apprentissage sur le tableau de commande primaire. La diode verte XMITTER (émetteur) s'allume. ***REMARQUE :*** *L'actionneur quittera le mode de programmation après 180 secondes.*
3. Enfoncer et relâcher le bouton LEARN (apprentissage) une fois de plus sur le tableau de commande primaire. La diode jaune NETWORK (réseau) s'allume.
4. Enfoncer et relâcher le bouton d'essai d'ouverture (OPEN) pour attribuer cet actionneur comme dispositif primaire du réseau.
5. Enfoncer et relâcher le bouton LEARN (apprentissage) sur le tableau de commande secondaire. La diode verte XMITTER (émetteur) s'allume.
6. Enfoncer et relâcher le bouton LEARN (apprentissage) une fois de plus sur le tableau de commande secondaire. La diode jaune NETWORK (réseau) s'allume.
7. Enfoncer et relâcher le bouton d'essai de fermeture (CLOSE) pour attribuer cet actionneur comme dispositif secondaire du réseau.

Les deux actionneurs émettront un bip et les diodes jaunes NETWORK (réseau) s'éteindront pour indiquer que la programmation a été réussie.

POUR DÉSACTIVER LA FONCTION SANS FIL :

1. Enfoncer et relâcher le bouton LEARN (apprentissage) sur l'un des tableaux de commande. La diode verte XMITTER (émetteur) s'allume.
2. Enfoncer et relâcher le bouton LEARN (apprentissage) une fois de plus sur le même tableau de commande. La diode jaune NETWORK (réseau) s'allume.
3. Enfoncer et tenir enfoncé le bouton LEARN (apprentissage) pendant cinq secondes. La diode jaune NETWORK (réseau) clignote (l'actionneur émet un bip), puis s'éteint pour indiquer que la désactivation a été réussie.

Répéter ces étapes pour l'autre tableau de commande.

ÉTAPE 8 (suite)

BARRIÈRES DOUBLES SEULEMENT

BARRIÈRES DOUBLES CÂBLÉES

INSTALLER UN DEUXIÈME BRAS D'ACTIONNEUR

Installer un second bras d'actionneur en suivant les étapes d'installation 1 et 4.

INSTALLATION DU CÂBLE DE RALLONGE ET DE LA BOÎTE DE JONCTION

Avant de creuser, contacter les entreprises de localisation de services souterrains locaux.

1. Creuser une tranchée en travers de l'entrée pour enterrer le câble de rallonge. Se servir d'un conduit en PVC pour prévenir les dommages au câble.
2. Ouvrir la boîte de connexion en enlevant les vis (4) et les mettre de côté.
3. Sélectionner les trous de montage et les défoncer à l'aide d'un tournevis et d'un marteau. Percer deux trous dans la boîte de connexion suffisamment larges pour les connecteurs étanches à l'eau.
4. Monter la boîte de connexion à 0,9 m (3 pi) tout au plus du second actionneur.
5. Acheminer le câble d'actionneur et le câble de rallonge par l'écrou et le connecteur étanche à l'eau.
6. Insérer les câbles et les connecteurs étanches à l'eau dans les trous de la boîte de connexion.
7. Faire glisser l'écrou du connecteur sur le câble de l'actionneur et le câble de rallonge.
8. Connecter les fils du câble de rallonge et du câble de l'actionneur au connecteur du bornier comme montré (les fils de même couleur doivent se faire face).
9. Mettre les fils dans la boîte de connexion.
10. Fixer les câbles d'actionneur et de rallonge en serrant l'écrou du connecteur.
11. Remettre le couvercle.

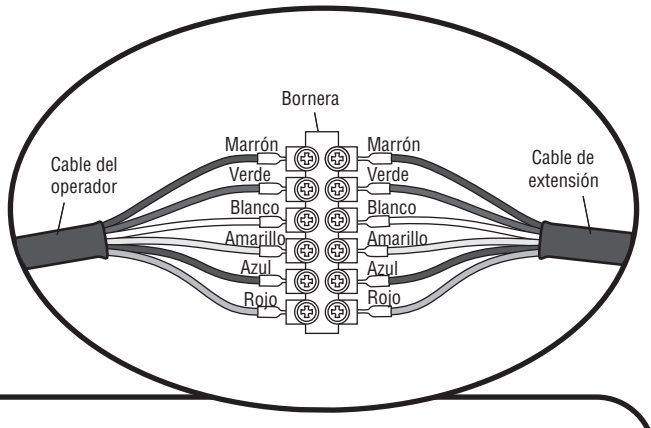

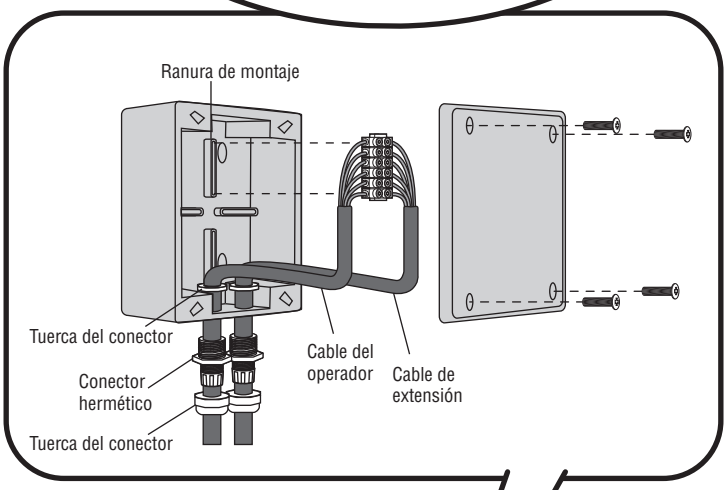

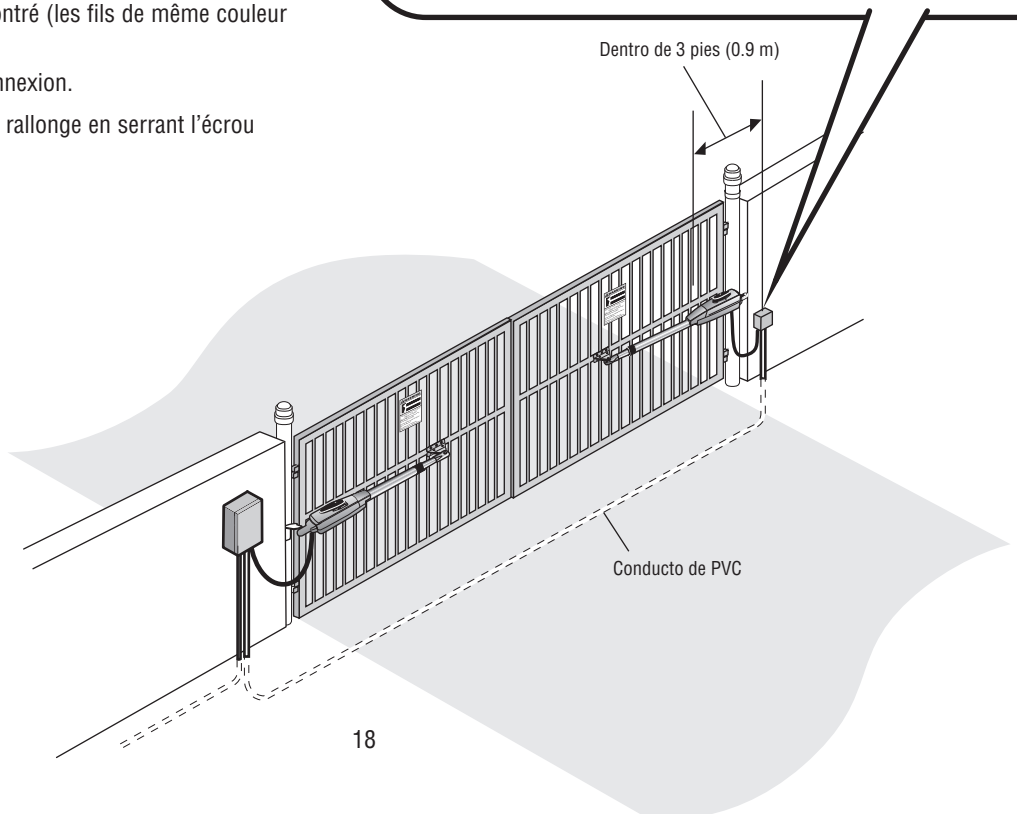

ÉTAPE 8 (suite)

BARRIÈRES DOUBLES SEULEMENT

BARRIÈRES DOUBLES CÂBLÉES

CONNECTER PAR CÂBLE ÉLECTRIQUE LE SECOND BRAS DE L'ACTIONNEUR AU TABLEAU DE COMMANDE

1. Choisir un disque défonçable au bas du boîtier de commande.
2. Insérer le câble de rallonge par le connecteur étanche.
3. Insérer le câble de rallonge et le connecteur étanche dans le trou du disque défonçable.
4. Faire glisser l'écrou du connecteur sur le câble de l'actionneur.
5. Connecter les fils du câble de rallonge en fonction des étiquettes colorées sur le connecteur (blanc à blanc, rouge à rouge, etc.).
6. Brancher le connecteur dans la borne GATE 2 (portail 2) sur le tableau de commande comme montré.
7. Serrer l'écrou du connecteur.

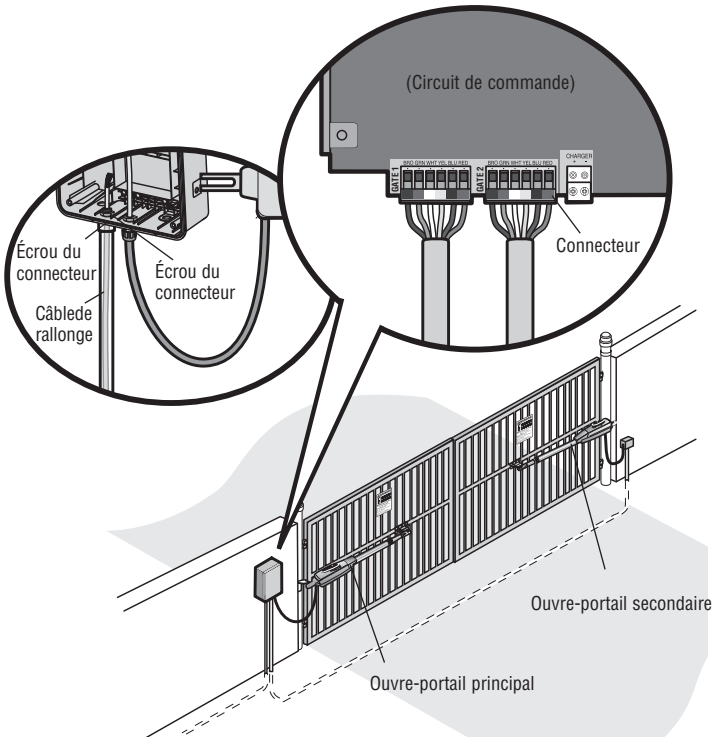

RÉGLER LA TEMPORISATION D'OUVERTURE-FERMETURE ALTERNÉE

À l'occasion dans les installations à deux vantaux, il arrive qu'un des portails doive s'ouvrir en premier et se fermer en deuxième. Cela peut arriver s'il existe un porte-à-faux ornemental sur un portail ou dans le cas d'un verrou à solénoïde, par exemple. Ce portail est appelé le portail primaire et doit être connecté aux connexions Gate 1 (portail 1) sur le tableau de commande. Par conséquent, il est préférable que le tableau de commande soit installé du même côté que ce portail. S'il n'existe aucun endroit approprié sur ce côté du tableau de commande, monter alors ce dernier du côté opposé, mais connecter l'actionneur le plus proche du tableau de commande au connecteur Gate 2 (portail 2) et l'actionneur du côté opposé au connecteur Gate 1 (portail 1).

1. Le commutateur de TEMPORISATION D'OUVERTURE-FERMETURE ALTERNÉE sur le tableau de commande doit être réglé à la position de marche (ON).

L'illustration suivant montre une configuration à deux vantaux avec un porte-à-faux décoratif chevauchant l'extérieur du portail.

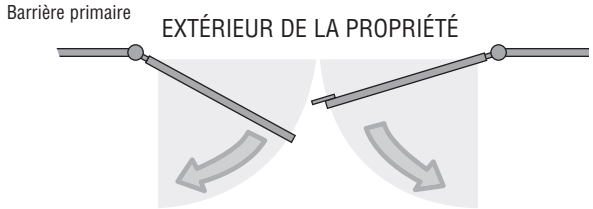

RÉGLER LA TEMPORISATION D'OUVERTURE-FERMETURE ALTERNÉE (DOUBLE TABLEAU DE COMMANDE)

TEMPORISATION D'OUVERTURE-FERMETURE ALTERNÉE/FERMETURE SYNCHRONISÉE

Le commutateur de VERROUILLAGE/TEMPORISATION D'OUVERTURE-FERMETURE ALTERNÉE est utilisé dans les applications de double tableau de commande et a deux fonctions :

- **DÉLAI BIPART :** Le délai bipart est utilisé dans des applications où un mag-lock, un verrouillage électromagnétique, ou une superposition décorative nécessiterait qu'une barrière se ferme avant l'autre. L'actionneur dont l'interrupteur LOCK/bipart delay est à ON (en fonction) ajoutera un délai à la fin de course lors de l'ouverture et sera le premier à fermer à partir de la limite d'ouverture.
- **FERMETURE SYNCHRONISÉE :** Le BIPART DELAY est aussi utilisé dans des applications où une barrière se déplace sur une distance plus longue que l'autre. Régler l'interrupteur LOCK/BIPART DELAY à ON (en marche) sur les deux actionneurs pour synchroniser la fermeture des barrières.

Barrière primaire - Raccordez au connecteur Gate 1 (portail 1) de la carte de commande.

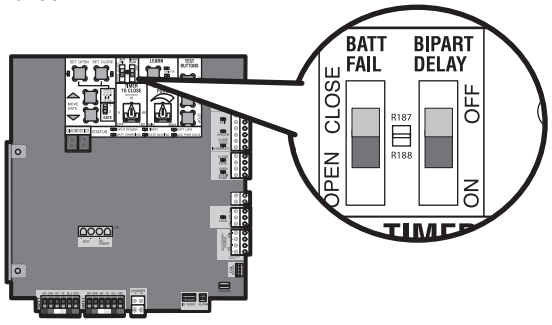

⚠ AVERTISSEMENT

Pour empêcher les BLESSURES GRAVES ou la MORT causées par une barrière en déplacement :

- TOUS les systèmes d'actionneur de portail EXIGENT deux systèmes indépendants de protection contre le piégeage pour chaque zone de piégeage.
- Il FAUT installer des dispositifs de protection contre le piégeage pour protéger toute personne pouvant venir à proximité de la barrière qui se déplace.
- Placer des dispositifs de protection contre le piégeage pour protéger pendant les cycles d'ouverture ET de fermeture.
- Placer les dispositifs de protection contre le piégeage entre la barrière qui se déplace et des objets RIGIDES, comme des poteaux, des murs, des piliers ou des colonnes.

ÉTAPE 9

INSTALLER LE DISPOSITIF DE PROTECTION CONTRE LE PIÉGEAGE

Cet actionneur contient un système interne de protection contre le piégeage et EXIGE l'ajout d'un système externe surveillé de protection contre le piégeage (capteur photoélectrique sans contact ou capteur de chant avec contact) pour CHAQUE zone de piégeage avant tout mouvement de la barrière. Un dispositif surveillé envoie un signal pulsé à l'actionneur de sorte que ce dernier reconnaît le dispositif. Si l'actionneur ne reçoit pas de signal du dispositif, il ne fonctionnera pas.

Une zone de piégeage se définit par tout endroit ou point de contact où une personne peut être piégée entre une barrière en mouvement et un objet stationnaire. Votre application peut contenir plus d'une zone de piégeage. Les propriétaires ont l'obligation de tester tous les mois les dispositifs de protection contre le piégeage. **Utiliser uniquement les dispositifs de protection contre le piégeage approuvés par LiftMaster (consulter la page des accessoires).**

CAPTEURS SANS CONTACT

Si le faisceau du capteur photoélectrique est bloqué pendant que la barrière est en mouvement, celle-ci s'arrêtera et inversera sa course. La barrière ne pourra pas se déplacer dans cette direction tant que l'obstruction ne sera pas enlevée. Des capteurs photoélectriques surveillés DOIVENT être utilisés. Si un capteur photoélectrique ne fonctionne pas, s'il perd son alimentation ou si son faisceau est bloqué, TOUT mouvement du portail dans cette direction sera interrompu.

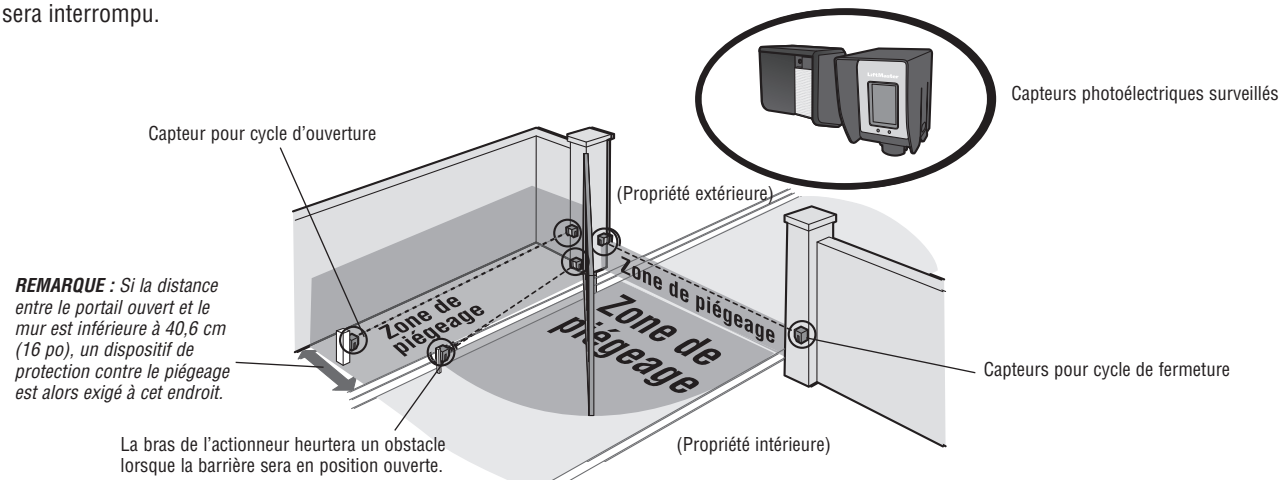

CAPTEURS À CONTACT (CAPTEURS DE CHANT)

Si le capteur de chant activé électriquement vient en contact avec une obstruction pendant que la barrière est en mouvement, celle-ci s'arrêtera et inversera sa course. La barrière ne pourra pas se déplacer dans cette direction tant que l'obstruction ne sera pas enlevée.

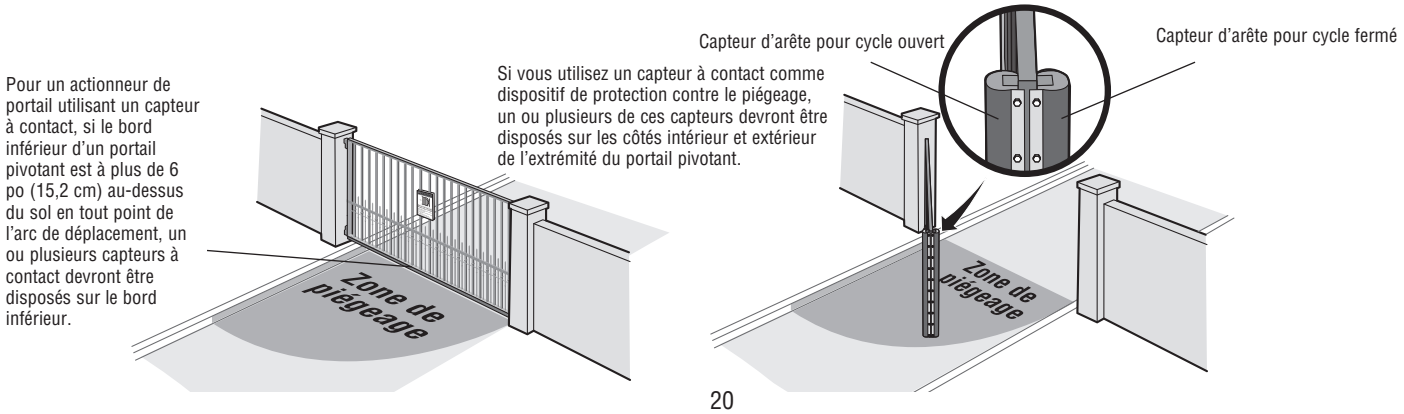

ÉTAPE 9 (suite)

INSTALLER LE DISPOSITIF DE PROTECTION CONTRE LE PIÉGEAGE

Il existe trois options de câblage pour les dispositifs de protection contre le piégeage selon le dispositif particulier utilisé et la façon dont il fonctionnera. Consulter le manuel particulier au dispositif de protection contre le piégeage pour plus d'information. Ces entrées du dispositif de protection contre le piégeage concernent les dispositifs surveillés qui incluent des capteurs photoélectriques pulsés, des capteurs de chant à résistances et pulsés. **Une seul dispositif de protection contre le piégeage surveillé peut être câblé à chaque entrée.** Des dispositifs de protection contre le piégeage supplémentaires peuvent être câblés au tableau d'extension (non fournis).

CARTE DE COMMANDE

CAPTEURS /INTERRUPTION DE FERMETURE (2 Bornes)

L'entrée CAPTEUR/INTERRUPTION DE FERMETURE concerne le dispositif de protection contre le piégeage du capteur photoélectrique en direction de fermeture. Lorsqu'une obstruction est détectée pendant la fermeture du portail, celui-ci s'ouvre en position complète et réinitialise la temporisation de fermeture. Cette entrée est ignorée pendant l'ouverture du portail.

CHANT DE FERMETURE (2 Bornes)

L'entrée CHANT DE FERMETURE concerne le dispositif de protection contre le piégeage du capteur de chant en direction de fermeture. Lorsqu'une obstruction est détectée pendant la fermeture de la barrière, celle-ci inversera sa course pour s'ouvrir complètement, en désengageant la minuterie de fermeture. Cette entrée sera ignorée pendant l'ouverture de la barrière.

CAPTEURS /CHANT D'OUVERTURE (2 Bornes)

L'entrée CAPTEURS /CHANT D'OUVERTURE concerne le capteur photoélectrique ou le dispositif de protection contre le piégeage pour la position d'ouverture. Lorsqu'une obstruction est détectée pendant l'ouverture du portail, celui-ci inverse sa course pendant quatre (4) secondes, puis s'arrête. Cette entrée est ignorée pendant la fermeture du portail.

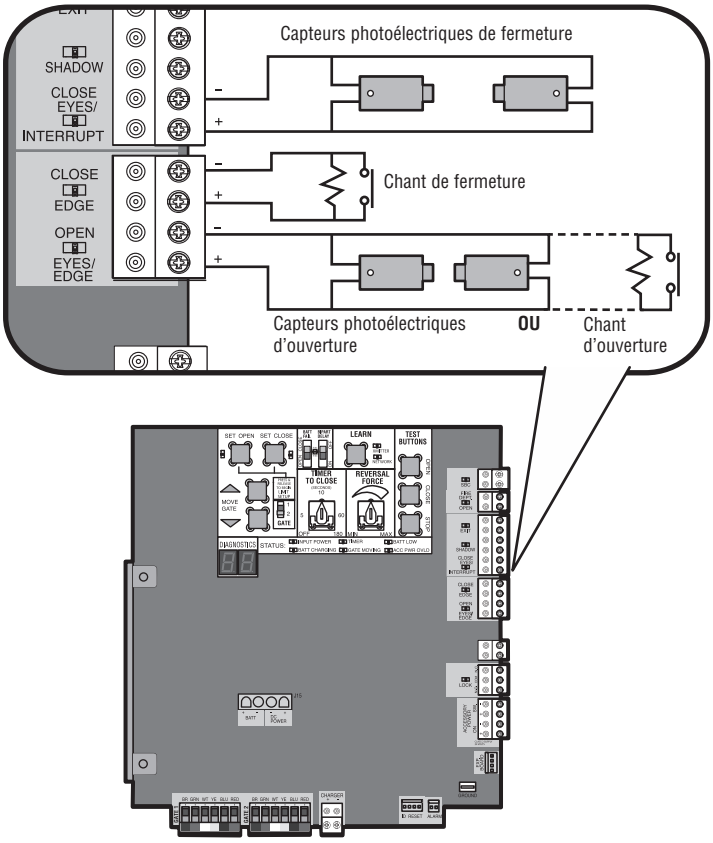

EXPANSION BOARD (NOT PROVIDED)

«EYE ONLY» (CAPT. PHOTOÉLECTR. UNIQUEMENT) et «COM»

Capteurs photoélectriques de direction d'ouverture ou de fermeture – la fonctionnalité est basée sur les réglages du commutateur (situé en regard des bornes)

Commutateur réglé à «CLOSE» (FERMÉ) : la barrière inverse complètement sa course lorsqu'un obstacle est détecté

Commutateur réglé à «OPEN» (OUVERT) : la barrière inverse sa course pendant quatre (4) secondes lorsqu'un obstacle est détecté

«EYE/EDGE» CAPT. PHOTOÉLECTR. / CHANT et «COM»

Capteurs photoélectriques ou détecteur de chant de direction d'ouverture ou de fermeture – la fonctionnalité est basée sur les réglages du commutateur (situé en regard des bornes)

Commutateur réglé à «CLOSE» (FERMÉ) : la barrière inverse complètement sa course lorsqu'un obstacle est détecté

Commutateur réglé à «OPEN» (OUVERT) : la barrière inverse sa course pendant quatre (4) secondes lorsqu'un obstacle est détecté

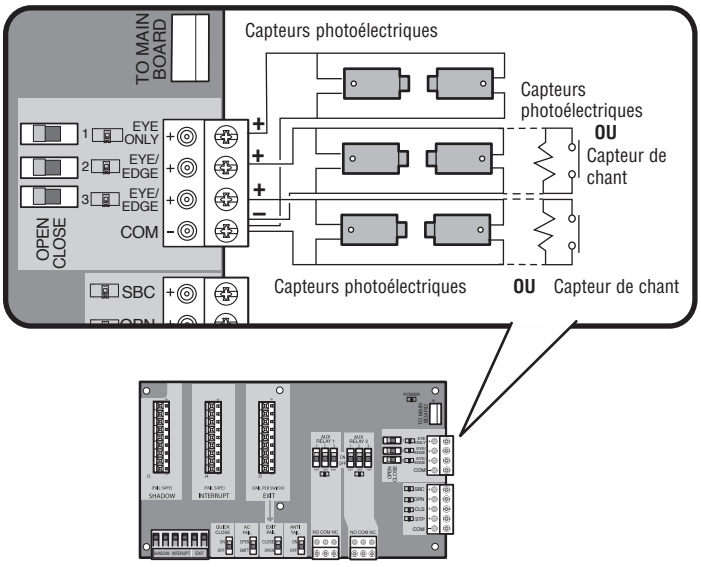

ÉTAPE 10

CÂBLAGE ÉLECTRIQUE

APPLICATIONS SOLAIRES : Pour les applications solaires, se reporter à la section Panneaux solaires dans l'annexe. Observer les instructions en fonction de votre application.

REMARQUE *: Tous les câbles d'alimentation doivent se trouver sur un circuit dédié, calculé selon les directives du Code national de l'électricité. Les codes locaux nationaux et les conditions doivent être consultés pour s'assurer de la pertinence de l'installation des fils.*

1. Éteindre l'alimentation CA à partir du disjoncteur de l'alimentation principale.
2. Acheminez les fils d'alimentation CA jusqu'au boîtier de commande.
3. Enlevez le couvercle de la boîte de jonction.
4. Connectez le fil vert au fil de la tige de mise à la terre à l'aide d'un capuchon de connexion.
5. Connectez le fil blanc au fil NEUTRE à l'aide d'un capuchon de connexion.
6. Connectez le fil noir au fil sous TENSION à l'aide d'un capuchon de connexion.
7. Replacez le couvercle de la boîte de jonction. Assurez-vous que les fils ne sont pas pincés.
8. Rebranchez la fiche J15 sur le circuit de commande. Le circuit de commande est alors sous tension. ***REMARQUE :*** *Il peut se produire une petite étincelle lors du branchement de la fiche J15 dans la carte.*
9. Mettre l'alimentation CA de l'actionneur en fonction.

SOURCE D'ALIMENTATION DE L'ACTIONNEUR	
TRANSFORMATEUR À BRANCHEMENT DIRECT (120 VC.A.)	
Fil de calibre 14	**107 m (350 pieds)**
Fil de calibre 12	**160 m (525 pieds)**
Fil de calibre 10	**259 m (850 pieds)**
OU	
TRANSFORMATEUR À BRANCHEMENT EXTERNE (24 VC.A.)	
Fil de calibre 18	**46 m (150 pieds)**
Fil de calibre 16	**76 m (250 pieds)**
Fil de calibre 14	**122 m (400 pieds)**
Fil de calibre 12	**183 m (600 pieds)**
Fil de calibre 10	**305 m (1,000 pieds)**

REMARQUE : *Utiliser EXCLUSIVEMENT des câbles en cuivre.*

BOÎTIER DE CONTRÔLE STANDARD

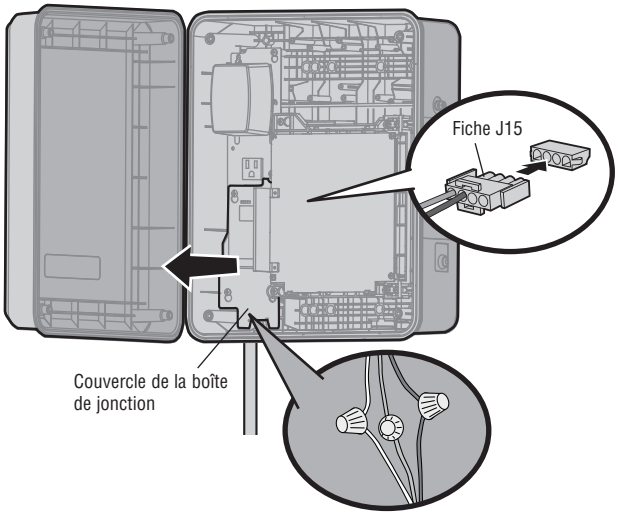

TRANSFORMATEUR À BRANCHEMENT EXTERNE

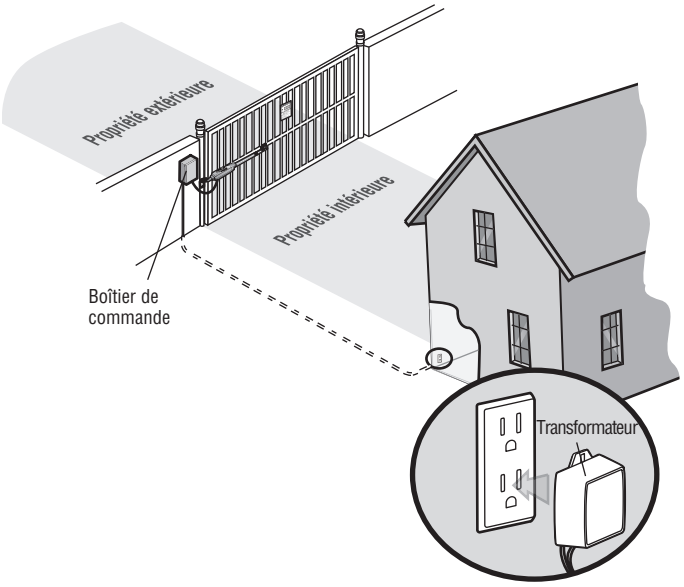

ÉTAPE 11

FINIR L'INSTALLATION

1. Tourner le levier de déverrouillage d'un demi-tour dans le sens des aiguilles d'une montre, en position engagée. Ceci a pour effet d'engager le moteur. L'illustration montre le levier en position engagée.
2. Tourner la clé d'un demi-tour dans le sens des aiguilles d'une montre. Ceci a pour effet de verrouiller le levier de déverrouillage. L'actionneur est maintenant engagé.
3. Fixer les pancartes d'avertissement au portail à l'aide de colliers de serrage. Les pancartes d'avertissement DOIVENT être installées des deux côtés du portail et bien à la vue.

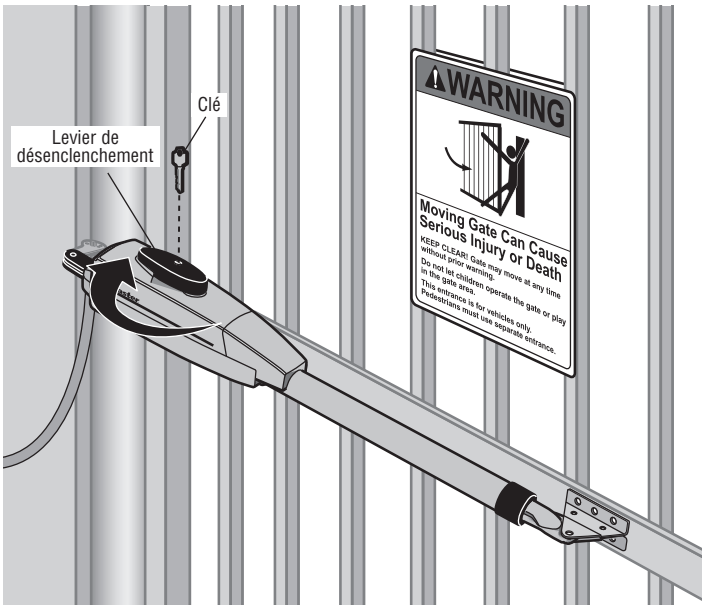

AJUSTEMENT

RÉGLAGES DE COURSE ET DE FORCE

⚠ AVERTISSEMENT

Pour réduire le risque de BLESSURES GRAVES, voire MORTELLES :

- Sans un système d'inversion de sécurité bien installé, des personnes (plus particulièrement les petits enfants) pourraient être GRIÈVEMENT BLESSÉES ou TUÉES par une barrière qui se déplace.
- Une trop grande résistance sur la barrière gênera un fonctionnement approprié du système d'inversion de sécurité.
- Ne JAMAIS augmenter la force au-delà du niveau nécessaire au déplacement de la barrière.
- Ne JAMAIS utiliser les réglages de résistance pour compenser une barrière qui force ou qui adhère.
- Après avoir ajusté une commande (résistance ou course), il peut être nécessaire d'ajuster l'autre commande.
- Après avoir effectué quelque réglage que ce soit, on DOIT faire l'essai du système d'inversion de sécurité. La barrière DOIT inverser sa course au contact d'un objet rigide.

INTRODUCTION

Votre actionneur est conçu avec des commandes électroniques pour faciliter les réglages de fin de course et de force. Les réglages vous permettent de programmer là où la barrière s'arrêtera en position d'ouverture et de fermeture. Les commandes électroniques détectent la puissance du courant nécessaire à l'ouverture et à la fermeture de la barrière. La force est ajustée automatiquement lorsqu'on programme les limites, mais devraient être réglées avec précision à l'aide du cadran REVERSAL FORCE (force d'inversement) sur la carte de contrôle (consulter la section Réglage précis de la force) pour compenser pour les changements environnementaux.

Les limites peuvent être réglées à l'aide du tableau de commande (page suivante) ou une télécommande (se reporter à Configuration des limites à l'aide d'une télécommande dans l'annexe). Le réglage des limites à l'aide d'une télécommande exige une télécommande à trois boutons programmée sur OUVRIR, FERMER et ARRÊTER.

REMARQUE : *Les boutons d'essai sur la carte de contrôle ne fonctionneront pas tant que les limites n'auront pas été configurées.*

RÉGLAGE DE FIN DE COURSE ET DE RÉSISTANCE (suite)

Pour les applications de barrière double, les limites devront être réglées pour chaque actionneur. La barrière DOIT être fixée à l'actionneur avant le réglage des limites et de la force.

RÉGLAGES INITIAUX DE COURSE ET DE FORCE

En cas d'erreur lors de la programmation des fins de course/limites, appuyer sur le bouton de réinitialisation pour recommencer.

1. Placez l'interrupteur Portail (GATE) à la position 1.
2. Enfoncer et relâcher les boutons SET OPEN et SET CLOSE simultanément pour entrer en mode de réglage des limites.
3. Enfoncer et tenir un des boutons MOVE GATE pour déplacer la barrière à la limite ouverte ou fermée.
4. Enfoncer et relâcher le bouton SET CLOSE ou SET OPEN selon la limite qui est en cours de réglage.
5. Enfoncer et tenir un des boutons MOVE GATE pour déplacer la barrière à l'autre limite.
6. Enfoncer et relâcher le bouton SET CLOSE ou SET OPEN selon la limite qui est en cours de réglage. L'ouvre-portail quittera le mode de réglage des limites.*
7. Ouvrez puis fermez le portail à l'aide des BOUTONS TEST. Ceci règle automatiquement la force.
8. Pour les portails doubles, réglez l'interrupteur Portail (GATE) à la position 2 et répétez les étapes 2 à 7.

Lorsque les limites sont réglées correctement, l'actionneur sortira automatiquement du mode de réglage des limites.

* ***Portails doubles UNIQUEMENT :*** *Lorsque les limites du portail secondaire sont réglées, le circuit de commande ne quitte pas le mode de réglage des limites tant que les limites du portail principal ne sont pas réglées.*

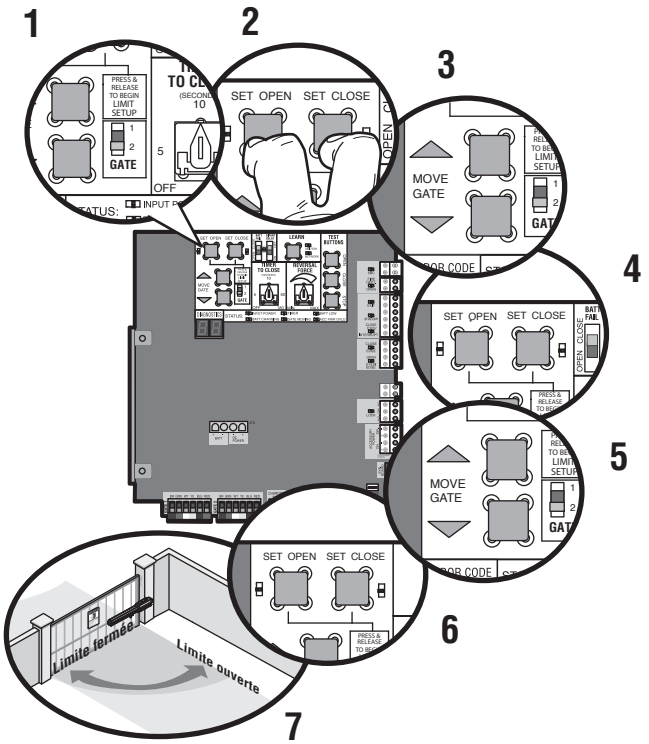

DEL DE CONFIGURATION DE COURSE			
DEL SET OPEN	**DEL SET CLOSE**	**MODE DE L'ACTIONNEUR**	**EXPLICATION**
ARRÊT	ARRÊT	MODE NORMAL	Limites configurées.
CLIGNOTANT	CLIGNOTANT	MODE DE CONFIGURATION DE LIMITE	Limites non configurées.
CLIGNOTANT	MARCHE	MODE DE CONFIGURATION DE LIMITE	Limite ouverte non configurée.
MARCHE	CLIGNOTANT	MODE DE CONFIGURATION DE LIMITE	Limite fermée non configurée.
MARCHE	MARCHE	MODE DE CONFIGURATION DE LIMITE	Limites non configurées.

RÉGLAGE DE FIN DE COURSE ET DE RÉSISTANCE (suite)

RÉGLAGE FIN DE LA FORCE

Le CADRAN DE FORCE D'INVERSION sur le tableau de commande sert au réglage de précision de la force dans les cas où le vent ou des conditions météorologiques pourraient affecter la course du portail.

Selon la longueur et le poids de la barrière, il peut être nécessaire d'effectuer des ajustements de force supplémentaires. Le réglage de force devrait être suffisamment élevé pour que la barrière ne s'inverse pas d'elle-même et qu'elle ne cause pas d'interruption nuisible, mais suffisamment bas pour empêcher des blessures sérieuses à une personne. Le réglage de force est le même dans la direction d'ouverture que dans la direction de fermeture.

1. Ouvrir et fermer la barrière avec les boutons d'essai.
2. Si la barrière s'arrête ou s'inverse avant d'atteindre la position entièrement ouverte ou entièrement fermée, augmenter la force en tournant légèrement la commande de force dans le sens horaire.
3. Effectuer « l'essai d'obstruciton » après chaque ajustement du réglage de force (voir ci-dessous).

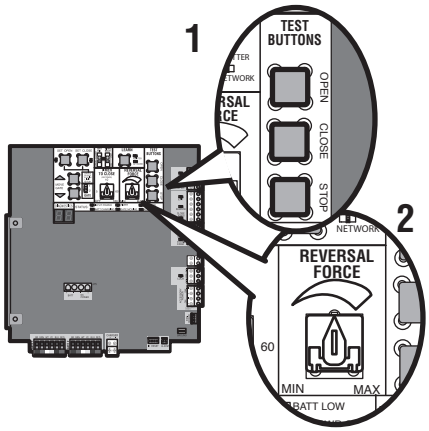

RÉGLAGE DES LIMITES

Après avoir réglé les deux limites de fin de cours et lorsque l'actionneur est prêt à fonctionner, il est possible de régler une limite indépendamment de l'autre en suivant les étapes 1 à 3 de la section Réglage initial des limites de fin de course et de la résistance à la page 24.

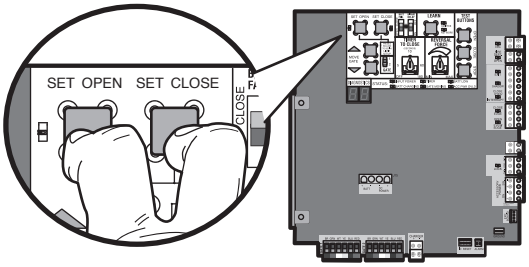

ESSAI D'OBSTRUCTION

Cet actionneur est équipé d'un dispositif de détection automatique d'obstruction. Si la barrière rencontre une obstruction durant son déplacement, l'actionneur inverse automatiquement la course de la barrière pour une courte période puis arrête la barrière. Après que les ajustements sont effectués, faire l'essai de l'actionneur :

1. Ouvrir et fermer la barrière avec les boutons d'essai, en s'asssurant que la barrière s'arrête aux bonnes positions limites d'ouverture et de fermeture.
2. Placer un objet solide entre la barrière ouverte et une structure rigide. S'assurer que la barrière, l'objet solide et la structure rigide peuvent supporter les forces générées durant l'essai d'obstruction.
3. Faire fonctionner la barrière vers la direction fermée. La barrière devrait s'arrêter et inverser sa course au contact de l'objet solide. Si la barrière n'inverse pas sa course sur l'objet solide, réduire le réglage de force en tournant légèrement le contrôle de force dans le sens antihoraire. La barrière devrait avoir suffisamment de force pour atteindre les limites ouverte et fermée, mais DOIT s'inverser après un contact avec un objet solide.
4. Répéter l'essai en direction ouverte.

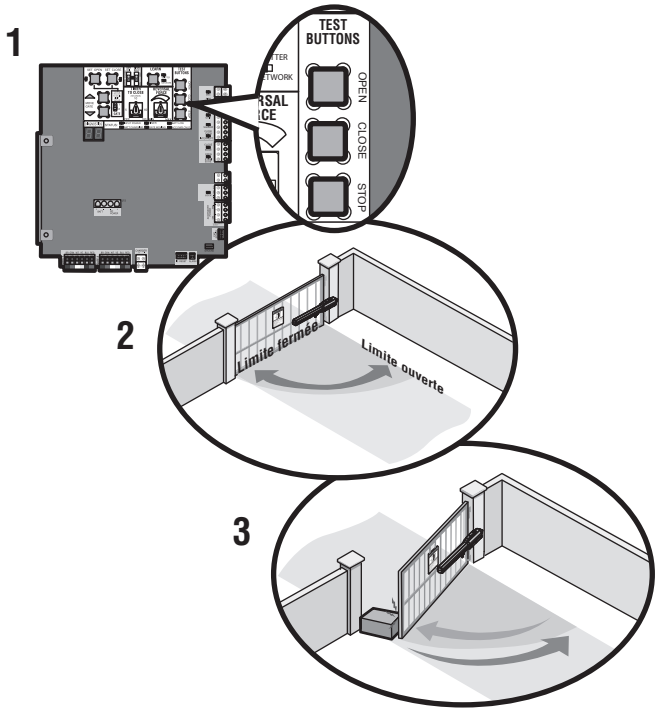

PROGRAMMATION

TÉLÉCOMMANDES (NON FOURNIES)

Un total de 50 télécommandes Security+ 2.0™ et 2 entrées sans clé (1 NIP pour chaque entrée sans clé) peut être programmé à l'actionneur. Lors de la programmation d'une troisième entrée sans clé dans l'actionneur, la première entrée sans clé sera effacée pour permettre de programmer la troisième entrée sans clé. Lorsque la mémoire de l'actionneur est pleine, celui-ci sort du mode de programmation et la télécommande n'est pas programmée. La mémoire devra être effacée avant de programmer des télécommandes supplémentaires. ***REMARQUE :*** *Dans le cas de l'installation d'un 86LM pour allonger la portée des télécommandes, NE PAS redresser l'antenne.*

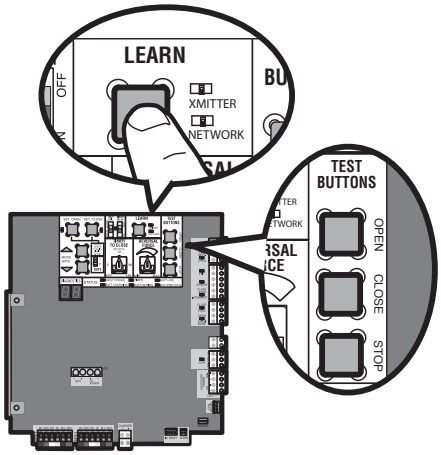

Il y a 3 différentes options pour la programmation de la télécommande selon la façon dont vous désirez que la télécommande fonctionne. Choisir une option de programmation :

OPTION	DESCRIPTION	ÉTAPES DE PROGRAMMATION
Bouton unique pour OUVERTURE seulement	Programme un seul bouton sur la télécommande pour ouvrir seulement. Le Timer-to-Close peut être régler pour fermer la barrière.	1. Enfoncer et relâcher le bouton d'apprentissage (LEARN) (l'actionneur émettra un bip et la DEL verte XMITTER s'allumera). ***REMARQUE :*** *L'actionneur quittera le mode de programmation après 30 secondes.* 2. Appuyer sur le bouton OPEN. 3. Appuyer sur le bouton de la télécommande que vous désirez programmer.
Bouton unique (SBC) pour OUVERTURE, FERMETURE et ARRÊT	Programme un bouton de la télécommande pour ouverture, fermeture et arrêt.	1. Enfoncer et relâcher le bouton d'apprentissage (LEARN) (l'actionneur émettra un bip et la DEL verte XMITTER s'allumera). ***REMARQUE :*** *L'actionneur quittera le mode de programmation après 30 secondes.* 2. Appuyer sur le bouton de la télécommande que vous désirez programmer.
Trois boutons distincts pour OUVERTURE, FERMETURE et ARRÊT	Programme chaque bouton de la télécommande pour ouverture, fermeture et arrêt.	1. Enfoncer et relâcher le bouton d'apprentissage (LEARN) (l'actionneur émettra un bip et la DEL verte XMITTER s'allumera). ***REMARQUE :*** *L'actionneur quittera le mode de programmation après 30 secondes.* 2. Appuyer sur le bouton OPEN, CLOSE, ou STOP selon la fonction désirée. 3. Appuyer sur le bouton de la télécommande que vous désirez programmer.

L'actionneur sortira automatiquement du mode d'apprentissage (l'actionneur émettra un bip et la DEL verte XMITTER s'éteindra) si la programmation est réussie. Pour programmer des télécommandes ou des boutons de télécommande Security+ 2.0™ supplémentaires, répéter les étapes de programmation ci-dessus.

AVIS : Ce dispositif est conforme à la partie 15 des règles de la FCC et des normes RSS exemptées de licence d'Industrie Canada (IC). L'utilisation est assujettie aux deux conditions ci-après : (1) ce dispositif ne doit pas causer d'interférences nuisibles, et (2) ce dispositif doit accepter toute interférence reçue, y compris une interférence pouvant causer un fonctionnement indésirable.

Tout changement ou toute modification non expressément approuvés par la partie responsable de la conformité pourrait annuler l'autorité de l'utilisateur d'utiliser l'équipement.

Cet appareil numérique de classe B est conforme à la norme ICES-003 du Canada.

Ce dispositif a été mis à l'essai et déclaré conforme aux limites établies pour les dispositifs numériques de classe B, conformément à l'article 15 des règles de la FCC. Cette conformité a pour but de fournir une protection raisonnable contre les interférences nuisibles dans une installation résidentielle. Cet équipement génère, utilise et peut émettre des fréquences radio et, s'il n'est pas installé et utilisé conformément aux instructions, causer des interférences nuisibles aux communications radio. Cependant, il n'existe aucune garantie que des interférences ne se produiront pas dans une installation particulière. Si cet équipement provoque des interférences nuisibles à la réception d'une diffusion sonore ou visuelle, ce qui peut être déterminé en l'allumant et en l'éteignant, l'utilisateur est invité à essayer de résoudre ce problème en prenant une ou plusieurs des mesures suivantes :

- Réorienter ou déplacer antenne de réception.
- Augmenter la distance entre l'équipement et le récepteur.
- Brancher l'appareil à une prise sur un circuit différent de celui du récepteur.
- Pour obtenir de l'aide, consulter le détaillant ou un radiotechnicien expérimenté.

PASSERELLE INTERNET LIFTMASTER (NON FOURNIES)

Pour programmer l'actionneur à la passerelle Internet LiftMaster :

UTILISATION DU BOUTON D'APPRENTISSAGE SUR LA CARTE DE CONTRÔLE DE L'ACTIONNEUR

1. Connecter le câble Ethernet à la passerelle Internet LiftMaster et au routeur.
2. Connecter l'alimentation à la passerrelle Internet LiftMaster.
3. Créer un compte en ligne en visitant www.myliftmaster.com.
4. Enregistrer la passerrelle Internet LiftMaster.
5. Utiliser un ordinateur ou un téléphone intelligent compatible avec Internet pour ajouter des dispositifs. La passerelle Interlet LiftMaster demeurera en mode d'apprentissage durant trois minutes.
6. Appuyer deux fois sur le bouton d'apprentissage sur l'actionneur primaire (l'actionneur émettra un bip en entrant en mode d'apprentissage). La passerelle Internet LiftMaster se couplera à l'actionneur s'il est à portée et l'actionneur émettra un bip si la programmation est réussie.

UTILISATION DU BOUTON DE RÉAMORÇAGE SUR L'OUVRE-PORTAIL

1. Connecter le câble Ethernet à la passerelle Internet LiftMaster et au routeur.
2. Connecter l'alimentation à la passerrelle Internet LiftMaster.
3. Créer un compte en ligne en visitant www.myliftmaster.com.
4. Enregistrer la passerrelle Internet LiftMaster.
5. Utiliser un ordinateur ou un téléphone intelligent compatible avec Internet pour ajouter des dispositifs. La passerelle Interlet LiftMaster demeurera en mode d'apprentissage durant trois minutes.
6. S'assurer que la barrière est fermée.
7. Donner une commande d'ouverture à l'actionneur.
8. En au maximum 30 secondes, lorsque le portail est à sa limite d'ouverture, appuyez trois fois sur le bouton de réamorçage (sur le portail principal) pour mettre l'ouvre-portail principal en mode d'apprentissage en bande haute (l'ouvre-portail émet un bip sonore en entrant en mode d'apprentissage). La passerelle Internet LiftMaster se couplera à l'actionneur s'il est à portée et l'actionneur émettra un bip si la programmation est réussie.

L'état tel que montré par l'application Passerelle Internet LiftMaster sera soit « ouvert » ou soit « fermé ». L'actionneur de barrière peut alors être contrôlé par l'application Passerelle Internet LiftMaster.

EFFACEMENT DE TOUS LES CODES

1. Appuyer et relâcher le bouton d'apprentissage de radio (LEARN RADIO) (l'actionneur émettra un bip et la DEL verte XMITTER s'allumera).
2 Enfoncer et tenir de nouveau le bouton LEARN RADIO jusqu'à ce que la DEL Xmitter verte clignote puis relâcher le bouton (environ 6 secondes). Tous les codes de télécommande sont maintenant effacés.

EFFACEMENT DES LIMITES

1. Pour effacer les limites, enfoncer et tenir les boutons RÉGLER OUVERTURE (SET OPEN) et RÉGLER FERMETURE (SET CLOSE) simultanément (5 secondes) jusqu'à ce que les DEL SET OPEN et SET CLOSE clignotent rapidement et que l'actionneur émette un bip.
2. Relâcher les boutons et les DEL SET OPEN et SET CLOSE clignoteront lentement indiquant que les limites doivent être réglées.

RETRAIT ET EFFACEMENT DES DISPOSITIFS SURVEILLÉS DE PROTECTION CONTRE LE PIÉGEAGE

1. Enlever les fils du dispositif de protection contre le piégeage du bornier.
2. Appuyez et relâchez les boutons RÉGLER OUVERTURE (SET OPEN) et RÉGLER FERMETURE (SET CLOSE) simultanément. Les DEL SET OPEN et SET CLOSE s'allumeront (entrée en mode d'apprentissage de limite).
3. Appuyez et relâchez les boutons SET OPEN et SET CLOSE de nouveau pour éteindre les DEL SET OPEN et SET CLOSE (sortie du mode d'apprentissage de limite).

FONCTIONNEMENT

VUE D'ENSEMBLE DE LA CARTE DE CONTRÔLE

1 **Bouton SET OPEN :** Le bouton SET OPEN règle la limite d'ouverture. Reportez-vous à la section Régler les limites.

2 **Bouton SET CLOSE :** Le bouton SET CLOSE règle la limite de fermeture. Reportez-vous à la section Régler les limites.

3 **Boutons DÉPLACER LA BARRIÈRE :** Les boutons MOVE GATE ouvrent ou ferment la barrière lorsque l'actionneur est en mode de réglage des limites. Reportez-vous à la section Régler les limites.

4 **BATT FAIL:**
- Lorsque l'alimentation en c.a. est interrompue et que la tension de la ou des piles est très faible, le portail s'enclenche à une certaine limite jusqu'à ce que l'alimentation en c.a. soit restaurée ou que la tension des piles ait augmenté.
- Le commutateur de sélection d'option réglé sur OPEN force l'ouverture automatique du portail, puis s'enclenche à la limite de fin de course d'ouverture jusqu'à ce que l'alimentation en c.a. soit restaurée ou que la tension des piles augmente.
- Le commutateur d'option réglé sur CLOSE force le portail à s'enclencher à la limite de fin de course de fermeture ou à la prochaine commande de fermeture jusqu'à ce que l'alimentation en c.a. soit restaurée ou que la tension des piles augmente.
- Une pression constante exercée sur une entrée de commande prioritaire écrase le paramètre pour ouvrir ou fermer le portail.
- Une pile de très faible charge a une tension de moins de 23 V.

5 **Interrupteur BIPART DELAY :** L'interrupteur LOCK/BIPART DELAY est utilisé seulement pour les barrières doubles. Reportez-vous à la section Délai bipart.

6 **Bouton APPRENDRE (LEARN) :** Le bouton APPRENDRE (LEARN) permet de programmer les télécommandes et le réseau.

7 **Cadran TIMER-TO-CLOSE :** Le cadran TIMER-TO-CLOSE (TTC) (Minuterie de fermeture) peut être réglé pour fermer automatiquement la barrière après un délai spécifique. La minuterie de fermeture est désactivée (OFF) selon le réglage d'usine. Si le TTC est réglé à la position OFF (arrêt), alors la barrière demeure ouverte jusqu'à ce que l'actionneur reçoive une autre commande provenant d'un contrôle. Tourner le cadran de minuterie de fermeture au réglage désiré. La plage varie entre 0 et 180 secondes, 0 seconde est HORS FONCTION.
REMARQUE : *Toute commande radio, commande de bouton unique ou commande de fermeture sur la carte de contrôle avant l'expiration de la minuterie de fermeture fermera la barrière. La minuterie de fermeture est réinitialisée par tout signal provenant des contrôles ouverts, des boucles, des bords de fermeture et des capteurs photoélectriques (IR).*

8 **Cadran REVERSAL FORCE :** Le cadran REVERSAN FORCE (force d'inversement) ajuste la force. Reportez-vous à la section Ajustement de la force.

9 **BOUTONS D'ESSAI :** Les BOUTONS D'ESSAI actionneront la barrière (OUVERTURE, ARRÊT et FERMETURE).

10 **DEL d'état :** Les DEL d'état sont des codes diagnostiques pour l'actionneur. Consulter le tableau de DEL d'état dans la section Dépannage.

11 **AFFICHAGE DE DIAGNOSTIC:** L'affichage de diagnostic indiquera le type d'actionneur, la version du matériel et les codes de défaut. Le type d'ouvre-barrière sera indiqué par les lettres « LA » suivies de « 40 », ce qui indique l'ouvre-barrière LA400DC. La version du matériel sera montrée après le type d'actionneur, par exemple « 1.2 ».

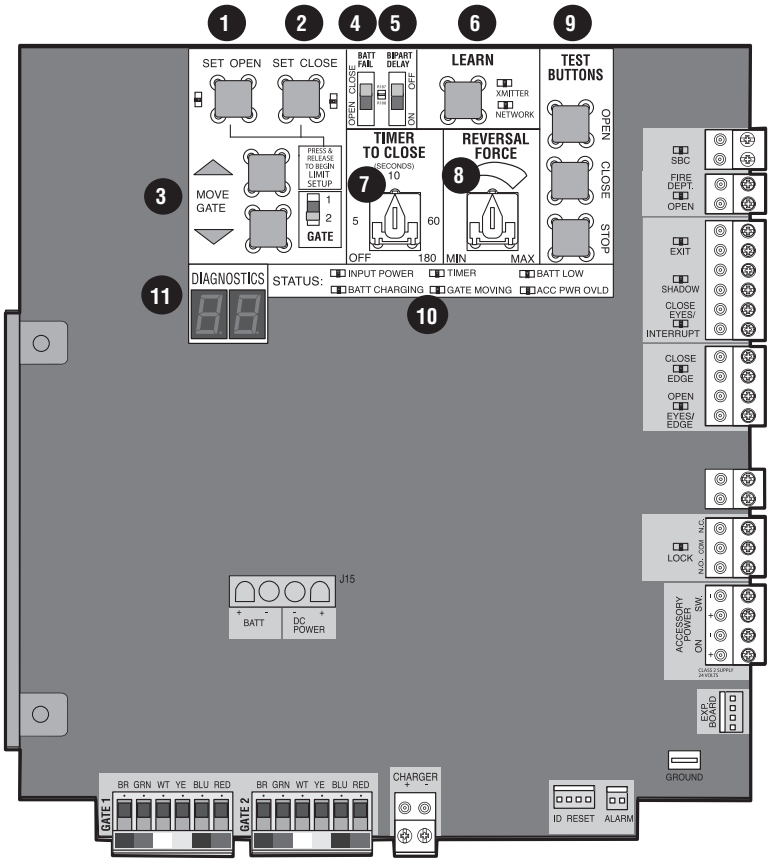

DÉSENCLENCHEMENT MANUEL

En cas de panne de courant, l'operateur peut être déconnecté de la barrière. Si l'operateur, le mouvement de désenclenchement peut paraître rigide/saccadé. Cela est normal et n'influe d'aucune manière sur le fonctionnement. ***REMARQUE :*** *Il est normal que l'ouvre-portail fonctionne lentement juste après que le courant c.a. ou la batterie aient été déconnectés (l'ouvre-portail doit effectuer un cycle complet d'ouverture et de fermeture).*

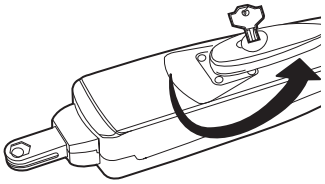

DÉSENCLENCHEMENT

1. Introduisez la clé dans le verrou.
2. Tournez la clé de 180 degrés dans le sens inverse aux aiguilles d'une montre.
3. Tournez le levier de désenclenchement dans le même sens de 180 degrés.

L'operateur de fermeture est en mode manuel et la barrière peut être ouverte ou fermée manuellement.

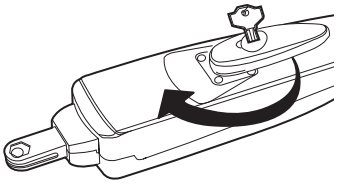

ENCLENCHEMENT

1. Tournez le levier de désenclenchement de 180 degrés dans le sens des aiguilles d'une montre. Cela enclenche le moteur.
2. Tournez la clé de 180 degrés dans le sens des aiguilles d'une montre. Cela bloque le levier de désenclenchement.
3. Enlevez la clé et rangez-la dans un endroit sûr. L'operateur de fermeture est maintenant enclenché.

BOUTON DE RÉINITIALISATION

Le bouton de réamorçage est situé sur le côté du boîtier de commande et a plusieurs fonctions :

- Le bouton Reset a pour effet d'arrêter le mouvement du portail au cours d'un cycle normal d'ouverture/fermeture, comme un bouton d'arrêt.
- Enfoncer le bouton de réinitialisation lorsque le portail est en position ouverte pour désactiver la temporisation de fermeture. Le portail restera en position d'ouverture. Pour relancer la temporisation de fermeture, enfoncer le bouton de réinitialisation ou activer le portail à l'aide d'une télécommande programmée.
- Enfoncer le bouton de réinitialisation pour arrêter l'alarme et réinitialiser l'actionneur.

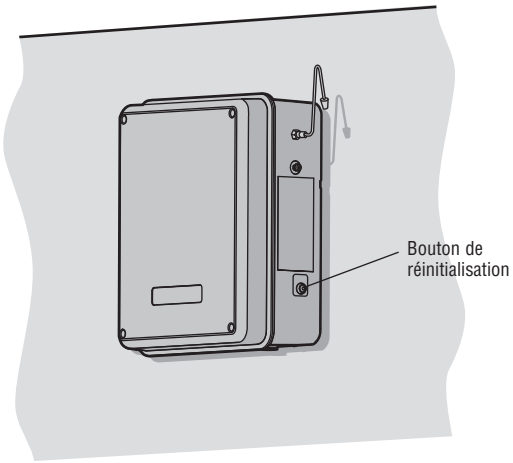

MODE RÉCEPTION

Appuyer une fois sur le bouton de réamorçage alors que le portail est ouvert désactive la minuterie de fermeture. Le portail restera en position ouverte. Pour réactiver la minuterie, appuyez sur le bouton de réamorçage ou actionnez le portail avec une télécommande programmée.

ALARME DE L‘ACTIONNEUR

Si le capteur de contact détecte une obstruction deux fois de suite, l‘alarme sonnera (jusqu‘à 5 minutes) et l‘actionneur devra être réinitialisé.

Lorsque la résistance inhérente de l‘actionneur (TR/MIN/capteur actuel) détecte une des obstructions suivantes deux fois de suite, l‘alarme sonnera (jusqu‘à 5 minutes) et l‘actionneur devra être réinitialisé.

A. Le bras de l’actionneur ou la barrière est mal installée.

B. La barrière n‘est pas conforme aux spécifications.

C. Les charnières de la barrière sont trop serrées, ou cassées, donc la barrière ne se déplace pas librement.

D. La barrière est en mouvement et une voiture pousse la barrière.

E. Un corps étranger se trouve sur le cadre de la barrière pendant le mouvement de barrière.

F. La barrière percute l’entrée de la cour, la bordure de trottoir ou autres, et se coince ou se tord dans une position incommode.

Retirer tout obstacle. Basculer l‘interrupteur de réinitialisation pour arrêter l‘alarme et réinitialiser l‘actionneur. Lorsque l‘actionneur est réinitialisé, les fonctions normales reprendront.

Le bras de l’ouvre-portail émettra trois bips sonores après une commande si la batterie est faible.

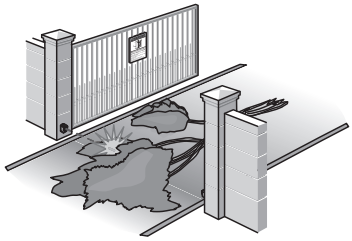

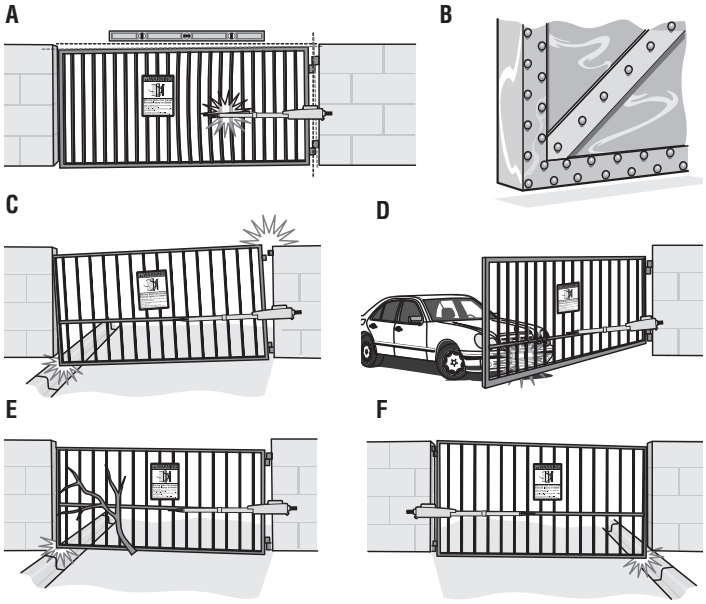

TÉLÉCOMMANDE

FONCTION DE COMMANDE À BOUTON UNIQUE (SBC)

Lorsque la télécommande aura été programmée, l’appareil fonctionnera ainsi :

Lorsque la barrière est à la position fermée, l’actionnement du bouton de la télécommande ouvrira la barrière. Un second actionnement du bouton de la télécommande durant le cycle d’ouverture arrêtera le mouvement de la barrière et l’actionnement suivant fermera la barrière.

Lorsque la barrière est à la position ouverte, l’actionnement du bouton de la télécommande fermera la barrière. Si la télécommande est activée alors que la barrière se ferme, celle-ci s‘arrête et la prochaine activation ouvrira la barrière.

DISPOSITIFS DE COMMANDE EXTÉRIEURS

SORTIE (2 bornes)

Cette entrée est une commande d'ouverture provisoire (le commutateur maintenu n'écrase pas les fonctions de sécurité externe et ne rétablit pas la condition d'alarme). Utilisé pour la sonde de sortie, l'entrée du téléphone, le détecteur à boucle de sortie externe ou tout dispositif qui commanderait l'ouverture du portail.

- Ouvre un portail fermé et maintient ouvert un portail ouvert, si maintenu, met en pause la temporisation de fermeture à la limite de fin de course d'ouverture.

OMBRE (2 bornes)

Cette entrée est utilisée pour le détecteur à boucle d'ombre extérieur lorsque la boucle est positionnée sous le rayon d'ouverture ou de fermeture du portail.

- Maintient le portail ouvert à la limite de fin de course d'ouverture.
- Actif uniquement lorsque le portail a atteint sa limite de fin de course d'ouverture, ignoré en tout autre temps
- Met en pause la temporisation de fermeture à la limite de fin de course d'ouverture

INTERRUPTION (2 bornes)

Cette entrée est utilisée pour les capteurs photoélectriques et le détecteur à boucle d'interruption extérieur lorsque la boucle se trouve à l'extérieur du portail.

- Maintient le portail ouvert à la limite de fin de course d'ouverture.
- Arrête et inverse la course d'un portail qui se ferme à la limite de fin de course d'ouverture
- Met en pause la temporisation de fermeture à la limite de fin de course d'ouverture, active les fonctions de fermeture rapide et d'anti-talonnage lorsqu'il est activé sur le tableau d'extension.

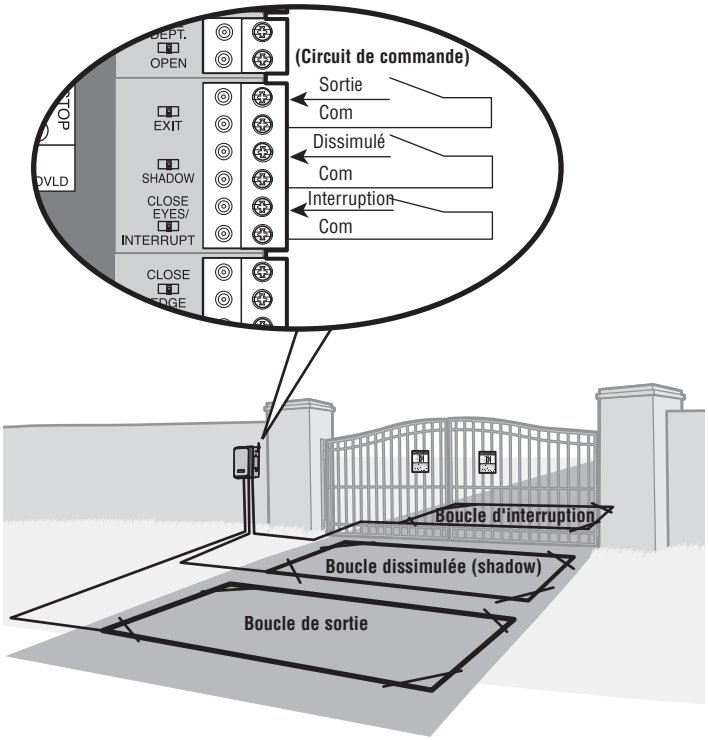

CÂBLAGE DES ACCESSOIRES

VERROUILLAGE

SERRURES ÉLECTROMAGNÉTIQUES (2 bornes, N.C. et COM)

Sortie de contact de relais, normalement fermée (N.C.) Sortie pour serrures électromagnétiques

Le relais s'active avant l'activation du moteur et pendant le fonctionnement de celui-ci. Le relais est inactif lorsque le moteur est hors fonction.

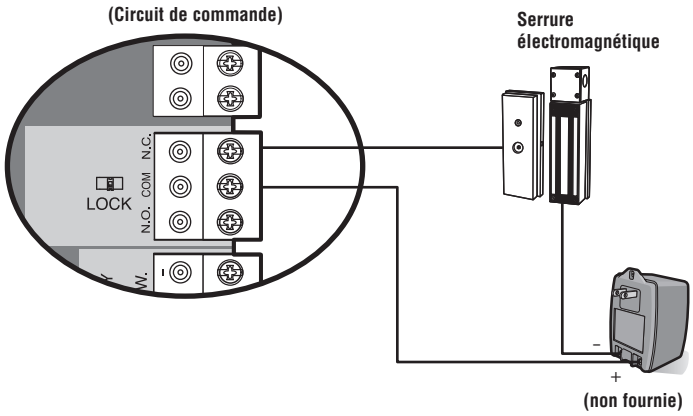

SERRURES À SOLÉNOÏDE (2 bornes, N.O. et COM)

Normalement- ouvert (N.O.) Sortie pour serrures à solénoïde

Le relais s'active avant l'activation du moteur et pendant le fonctionnement de celui-ci. Le relais est inactif lorsque le moteur est hors fonction.

REMARQUE : *Pour économiser l'énergie dans les applications solaires, le relais de verrouillage s'activera pendant quatre secondes seulement lorsque la barrière est sur le point d'atteindre sa limite de fermeture.*

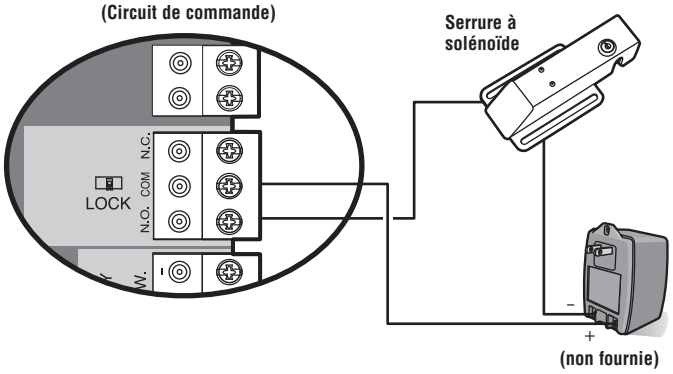

CÂBLAGE DIVERS

COMMANDE À UN SEUL BOUTON (SBC) (2 Terminals)

Séquence de commande de portail – ouverture, arrêt, fermeture, arrêt, …

Ouverture provisoire (le commutateur maintenu n'écrase pas les fonctions de sécurité externes et ne rétablit pas la condition d'alarme).

ENTRÉE D'OUVERTURE RÉSERVÉE AUX POMPIERS (2 bornes)

Agit à titre d'ouverture prioritaire.

L'entrée maintenue écrase (ignore) les dispositifs de sécurité externes (capteur photoélectrique et de chant), met en pause la logique d'entrée prioritaire de temporisation de fermeture tandis que la commande à un seul bouton et les dispositifs de sécurité restent actifs, réactive la temporisation de fermeture.

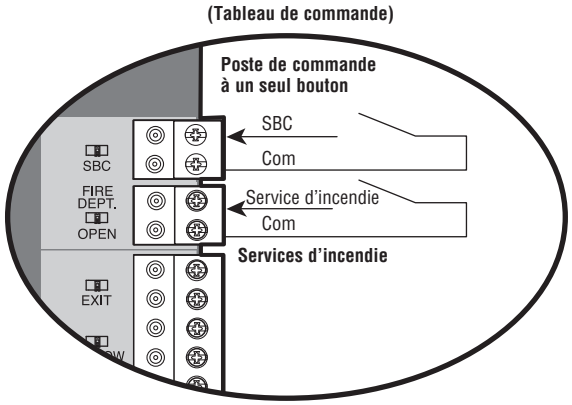

ALIMENTATION DES ACCESSOIRES 24 V EN C.C., MAX 500 MA (4 bornes)

- COMMUTÉE : Activée avec le mouvement du portail (reste activée pendant 5 secondes après le mouvement).
- NON COMMUTÉE : Tension de sortie de 24 V en c.c. pour alimenter les accessoires, toujours activée.

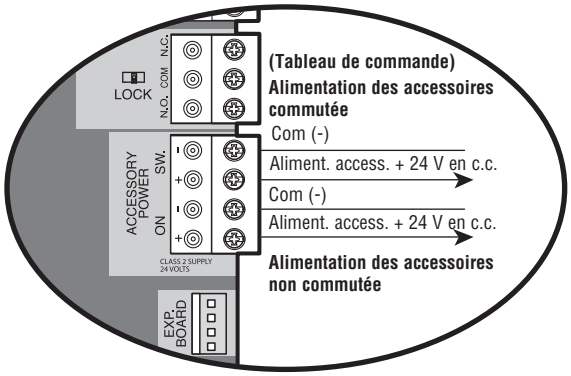

ENTRETIEN

IMPORTANTES INFORMATIONS DE SÉCURITÉ

⚠⚠ AVERTISSEMENT

Pour réduire le risque de BLESSURES GRAVES, voire MORTELLES :

- LIRE ET OBSERVER TOUTES LES INSTRUCTIONS.
- AUCUNE maintenance sur le dispositif de fermeture ou à proximité NE doit être réalisée avant d'avoir déconnecté l'alimentation électrique (CA ou solaire et pile) et de l'avoir verrouillée en utilisant le disjoncteur de ce dispositif. Après avoir terminé la maintenance, la zone DOIT être dégagée et sécurisée, c'est seulement à ce moment que l'unité peut être remise en service.
- Déconnectez l'alimentation au niveau de la boîte à fusibles AVANT de poursuivre. L'actionneur DOIT ÊTRE correctement relié à la masse et connecté conformément aux réglementations électriques locales et nationales. ***REMARQUE :*** *L'actionneur doit se trouver sur un circuit séparé avec des fusibles de capacité suffisante.*
- Ne permettez JAMAIS à un enfant de faire fonctionner ou de jouer avec les commandes de barrière. Garder la télécommande hors de portée des enfants.
- TOUJOURS garder les personnes et les objets loin de la barrière. NE LAISSEZ PERSONNE TRAVERSER LA TRAJECTOIRE DE LA BARRIÈRE EN MOUVEMENT.
- L'accès est réservé aux véhicules UNIQUEMENT. Les piétons DOIVENT emprunter l'accès séparé.
- Tester l'actionneur de barrière tous les mois. La barrière DOIT s'inverser au contact d'un objet rigide ou s'inverser lorsqu'un objet active les capteurs sans contact. Après avoir ajusté la résistance ou la limite de la course, tester de nouveau l'actionneur de barrière. Le défaut d'ajuster et de retester adéquatement l'actionneur de barrière peut augmenter le risque de BLESSURES ou de MORT.
- Utiliser la poignée de déverrouillage manuelle SEULEMENT quand la barrière n'est pas en mouvement.
- LES BARRIÈRES DOIVENT TOUJOURS ÊTRE CORRECTEMENT ENTRETENUES. Lire le manuel du propriétaire. Demander à un préposé au service qualifié d'effectuer les réparations à votre barrière.
- TOUT l'entretien DOIT être effectué par un professionnel LiftMaster.
- L'actionneur ne doit être activé que s'il est clairement visible, correctement réglé et sans qu'aucun objet n'entrave la course de la barrière.
- Pour réduire le risque d'INCENDIE ou de BLESSURE aux personnes, utiliser UNIQUEMENT la pièce LiftMaster 29-NP712 comme piles de rechange.
- CONSERVER CES INSTRUCTIONS.

ATTENTION

- PORTEZ TOUJOURS des gants de protection et des lunettes de sécurité lorsque vous changez la pile ou travaillez aux alentours du compartiment de pile.

TABLEAU D'ENTRETIEN

Débrancher toute alimentation (CA et pile) de l'ouvre-barrière avant de faire l'entretien. L'interrupteur d'alimentation CA de l'actionneur désactive SEULEMENT l'alimentation CA à la carte de contrôle et ne désactive pas l'alimentation par pile. TOUJOURS déconnecter les piles pour faire l'entretien de l'actionneur.

DESCRIPTION	TÂCHE	VÉRIFIER AU MOINS UNE FOIS TOUS LES		
		MOIS	6 MOIS	3 ANS
Dispositifs de protection contre le piégeage	Vérifier et tester le bon fonctionnement	X		
Panneaux d'avertissement	S'assurer qu'ils sont présents	X		
Désenclenchement Manuel	Vérifier et tester le bon fonctionnement		X	
Barrière	Inspecter pour usure ou dommage	X		
Accessoires	Vérifier le bon fonctionnement de tous		X	
Électrique	Inspecter toutes les connexions de fils		X	
Fixations de Support	Vérifier les serrages		X	
Actionneur	Inspecter pour usure ou dommage		X	
Piles	Remplacer			X

REMARQUES :

- *Une utilisation intense ou à cycle élevé obligera à des examens d'entretien plus fréquents.*
- *On suggère que lectures de tension soient effectuées sur l'actionneur lorsqu'on est sur le site. À l'aide d'un voltmètre numérique, vérifier que la tension à l'entrée de l'actionneur est dans les 10 pour cent de la valeur nominale de l'actionneur.*

PILES

Les piles se dégraderont avec le temps selon la température et l'utilisation. L'alarme de l'actionneur émettra un bip 3 fois lors d'une commande si la pile est faible. Les piles ne fonctionnent pas bien dans des températures extrêmement froides. Pour une meilleure performance, les piles devraient être remplacées tous les 3 ans. Utiliser uniquement la pièce LiftMaster 29-NP712 comme pile de remplacement. Le boîtier de commande standard comprend deux batteries 7AH.

⚠ AVERTISSEMENT

Pour protéger contre l'incendie ou l'électrocution :
- DÉBRANCHER le courant (CA ou solaire et pile) AVANT d'installer ou de faire l'entretien de l'actionneur.

Pour une protection continue contre l'incendie :
- Remplacer UNIQUEMENT avec un fusible du même type et de même capacité.

CODES DE DIAGNOSTIC

REMARQUE : *Lors d'un cycle ou de la déconnexion de l'alimentation (c.a./c.c.) au tableau de commande, il est conseillé de débrancher la fiche J15.*

POUR VOIR LES CODES

Les codes s'afficheront à l'écran de diagnostic.

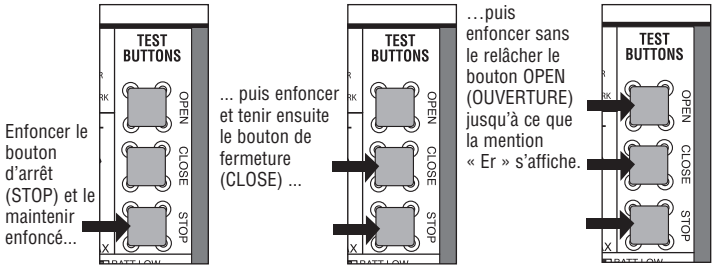

L'actionneur montrera le numéro de séquence d'erreur suivi du numéro de code d'erreur :

NUMÉRO DE SÉQUENCE DE CODE

Le premier numéro montré est le code le plus récent (par exemple : « 01 »). L'écran affiche la séquence de codes qui s'est produite en commençant par « 01 » jusqu'au code « 20 ».

UNE SECONDE PLUS TARD...

NUMÉRO DE CODE

Le deuxième numéro montré après le numéro de séquence d'erreur est le code lui-même (31-99, par exemple « 31 »). Se reporter au tableau de la page suivante pour une explication de chaque code.

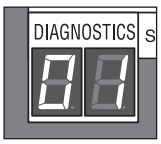

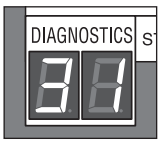

BOUTONS D'OUVERTURE, DE FERMETURE ET D'ARRÊT

AFFICHAGE DE DIAGNOSTIC

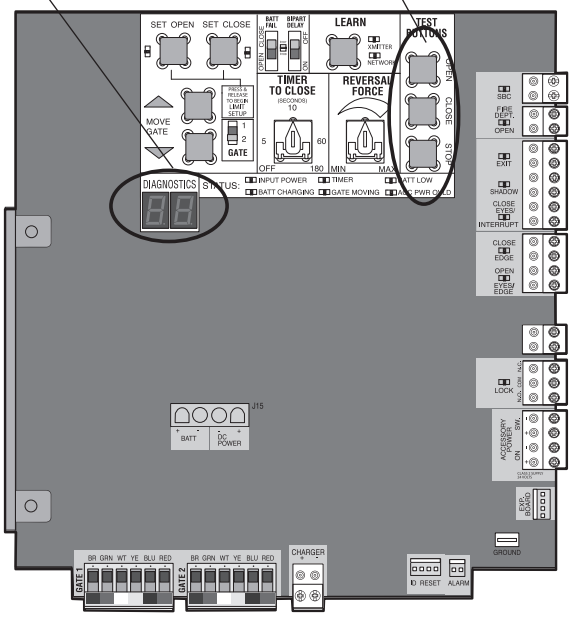

POUR DÉFILER JUSQU'AUX CODES ENREGISTRÉS

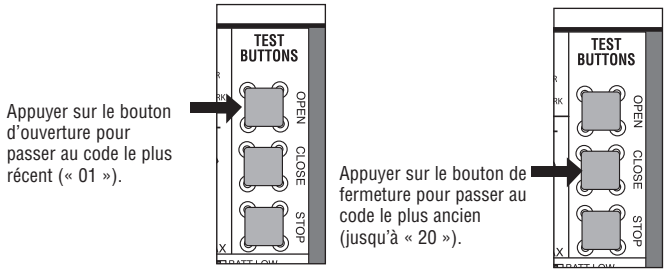

L'actionneur assurera un suivi jusqu'à 20 codes, après quoi, il recommencera à enregistrer par-dessus les codes les plus anciens à mesure que de nouveaux codes se produisent.

POUR QUITTER

Enfoncer et relâcher le bouton d'arrêt pour quitter. L'affichage du code s'éteindra après deux minutes d'inactivité.

POUR RÉINITIALISER L'HISTORIQUE DES CODES

1. Enfoncer et tenir le bouton d'arrêt pendant 6 secondes. L'écran affichera « Er », puis « CL » en alternance pendant six secondes.
2. Relâcher le bouton d'arrêt. L'historique des codes a désormais été réinitialisé et l'affichage indiquera « - - » jusqu'à ce qu'un nouveau code se produise.
3. Enfoncer et relâcher le bouton d'arrêt pour quitter.

CODES DE DIAGNOSTIC (suite)

Certains codes sont enregistrés dans l'historique des codes alors que d'autres ne le sont pas. Si un code n'a pas été enregistré, il s'affichera brièvement sur l'écran lorsqu'il se produit, puis disparaîtra.

Système LiftMaster | Système installé | Information | Protection externe contre le piégeage | Protection inhérente contre le piégeage

Code	Signification	Solution	Enregistré
31	Le tableau de commande principal a subi une défaillance interne.	Déconnecter toute alimentation, attendre 15 secondes, puis reconnecter l'alimentation (redémarrer). Si le problème continue, remplacer le tableau de commande.	NON
32	Entraînement linéaire désengagé (bras 1)	Désengager, puis réengager le bras. Vérifier le câblage et les connexions.	OUI
33	Entraînement linéaire désengagé (bras 2)		
34	Erreur d'encodeur de position absolue, n'obtient pas l'information de position de l'encodeur.	Vérifier l'ensemble EPA et le câblage. Remplacer l'ensemble EPA au besoin.	OUI
35	Erreur de dépassement de durée maximale	Vérifier s'il existe une obstruction, puis reprogrammer les limites.	OUI
36	Erreur d'identification de produit	Le tableau de commande vient-il d'être remplacé? Si tel est le cas, effacer les limites, régler le mode et les limites. Sinon, déconnecter toute alimentation, attendre 15 secondes, puis reconnecter l'alimentation avant de changer le faisceau d'identification de produit.	OUI
37	Échec d'identification de produit	Déconnecter le faisceau d'identification du produit, puis le rebrancher. Déconnecter toute alimentation, attendre 15 secondes, puis reconnecter l'alimentation avant de remplacer le faisceau d'identification de produit.	OUI
38	Limite de butée (bras 1)	La limite peut avoir été réglée de manière trop serrée contre une butée non résiliente (régler de nouveau la limite). Il est possible que l'actionneur soit à la fin de sa course (régler de nouveau le montage)	NON
39	Limite de butée (bras 2)		
40	Surtension de la pile	Trop grande tension appliquée à la pile. Vérifier le faisceau. S'assurer qu'une pile de 24 V n'est PAS installée sur un système de 12 V.	OUI
41	Surintensité de la pile	Court-circuit possible du faisceau de charge de la pile. Vérifier le faisceau. S'assurer qu'une pile de 12 V n'est PAS installée sur un système de 24 V.	OUI
42	Aucune pile au démarrage	Vérifier les connexions et l'installation de la pile. Remplacer les batteries si elles se sont appauvries à moins de 20 V sur un système de 24 V ou à moins de 10 V sur un système de 12 V. S'assurer qu'une seule batterie de 12 V n'est PAS installée sur un système de 24 V.	OUI
43	Erreur de boucle de sortie	Défaillance ou absence d'une boucle (court-circuit ou circuit ouvert – détecteur à boucle enfichable LiftMaster uniquement) Vérifier le câblage de la boucle sur toute la connexion. Il pourrait y avoir un court-circuit ou une connexion ouverte dans la boucle.	OUI
44	Erreur de boucle d'ombre		
45	Erreur de boucle d'interruption		
46	Pile faible du chant sans fil	Remplacer les piles du chant sans fil.	OUI
50	Erreur de distance de course	Déséquilibre de la barrière détectée. S'assurer que la barrière est installée sur une surface de niveau et non pas sur une pente raide.	OUI
51	Point de repère non détecté (bras 1)	Vérifier le câblage jaune du point de repère. Si les limites ne sont pas précises, reprogrammer. Dans de rares cas, il peut s'agir du fonctionnement normal.	NON
52	Point de repère non détecté (bras 2)		
53	Une baisse de tension s'est produite	L'alimentation en c.a./c.c. du tableau a chuté sous le niveau permis. Examiner l'alimentation et le câblage. Dans le cas d'un redémarrage, laisser suffisamment de temps pour assurer une décharge de l'alimentation afin de forcer un démarrage à neuf.	OUI
54	Erreur de communication du deuxième actionneur sans fil	Vérifier l'alimentation du deuxième actionneur. Si l'actionneur est hors fonction, remettre l'alimentation et tenter de faire fonctionner le système. S'il est sous tension, désactiver la fonction sans fil, puis reprogrammer le deuxième actionneur.	OUI

CODES DE DIAGNOSTIC (suite)

Certains codes sont enregistrés dans l'historique des codes alors que d'autres ne le sont pas. Si un code n'a pas été enregistré, il s'affichera brièvement sur l'écran lorsqu'il se produit, puis disparaîtra.

Système LiftMaster | Système installé | Information | Protection externe contre le piégeage | Protection inhérente contre le piégeage

Code	Signification	Solution	Enregistré
60	Nombre minimal de dispositifs surveillés de protection contre le piégeage (un) non installés.	Examiner les connexions du dispositif surveillé de protection contre le piégeage.	NON
61	COMMUTATEUR DE CAPTEUR PHOTOÉLECTRIQUE/INTERRUPTION DE FERMETURE tenu pendant plus de 3 minutes	Vérifier l'entrée câblée sur le tableau principal; vérifier l'alignement ou la présence d'une obstruction.	OUI
62	COMMUTATEUR DE CAPTEUR DE CHANT DE FERMETURE tenu pendant plus de 3 minutes		
63	COMMUTATEUR DE CAPTEUR PHOTOÉLECTRIQUE/DE CHANT D'OUVERTURE tenu pendant plus de 3 minutes		
64	COMMUTATEUR DE CAPTEUR PHOTOÉLECTRIQUE/INTERRUPTION DE FERMETURE tenu pendant plus de 3 minutes	Vérifier l'entrée câblée sur le tableau d'extension; vérifier l'alignement ou la présence d'une obstruction.	OUI
65	COMMUTATEUR DE CAPTEUR PHOTOÉLECTRIQUE/DE CHANT DE FERMETURE tenu pendant plus de 3 minutes		
66	COMMUTATEUR DE CAPTEUR PHOTOÉLECTRIQUE/DE CHANT D'OUVERTURE tenu pendant plus de 3 minutes		
67	Chant sans fil déclenché pendant plus de 3 minutes	Vérifier l'entrée câblée pour tout problème de câblage ou obstruction.	OUI
68	Perte de surveillance du chant sans fil	Vérifier les entrées du chant sans fil.	OUI
69	Chant sans fil déclenché	Si une obstruction s'est produite, aucune action n'est requise. Si une obstruction ne s'est pas produite, vérifier les entrées et le câblage.	NON
70	CAPTEUR/INTERRUPTION DE FERMETURE déclenché(e), causant une course en sens inverse, empêchant la fermeture du portail ou réinitialisant la temporisation de fermeture, (tableau principal)	Si une obstruction s'est produite, aucune action n'est requise. Si une obstruction ne s'est pas produite, vérifier les entrées et le câblage.	NON
71	CAPTEUR DE CHANT DE FERMETURE déclenché, inversant la course du portail, empêchant la fermeture du portail ou réinitialisant la temporisation de fermeture (tableau principal)		
72	CAPTEUR/CHANT D'OUVERTURE déclenché, inversant la course du portail, empêchant l'ouverture du portail ou réinitialisant la temporisation de fermeture (tableau principal)		
73	CAPTEUR/INTERRUPTION DE FERMETURE déclenché(e), inversant la course du portail, empêchant la fermeture du portail ou réinitialisant la temporisation de fermeture (tableau d'extension)	Si une obstruction s'est produite, aucune action n'est requise. Si une obstruction ne s'est PAS produite, vérifier l'alignement, les entrées et le câblage sur le tableau d'extension.	NON
74	CAPTEUR PHOTOÉLECTRIQUE/CHANT DE FERMETURE déclenché, inversant la course de la barrière, empêchant sa fermeture ou annulant la minuterie de fermeture		
75	CAPTEUR PHOTOÉLECTRIQUE/CHANT D'OUVERTURE déclenché, inversant la course de la barrière empêchant son ouverture		
80	Défaut de communication de l'entrée de fermeture (capteur/chant) (boîtier de commande secondaire)	Vérifier les entrées et le mode de communication entre les actionneurs, par bus câblé ou radio. S'assurer que l'actionneur est sous tension. Il faudra possiblement effacer la communication sans fil et reprogrammer les deux actionneurs.	OUI
81	Défaut de communication de l'entrée d'ouverture (capteur/chant) (boîtier de commande secondaire)		
82	Anomalie de communication de l'entrée de fermeture (capteur photoélectrique/chant) (tableau d'extension)	Vérifier les connexions entre le tableau principal et le tableau d'extension.	OUI
83	Anomalie de communication de l'entrée d'ouverture (capteur photoélectrique/chant) (tableau d'extension)		
91	Résistance d'inversion (actionneur 1)	Vérifier s'il y a une obstruction quelconque. En l'absence d'obstruction, vérifier que l'ensemble mécanique est engagé et bouge librement. Se reporter aux sections Réglage de fin de course et de résistance et Test d'obstruction.	OUI
92	Résistance d'inversion (actionneur 2)		
93	Régime/décrochage d'inversion (actionneur 1)	Vérifier s'il y a une obstruction quelconque. En l'absence d'obstruction, vérifier le câblage de l'actionneur et s'assurer que l'ensemble mécanique est engagé et bouge librement. Remplacer l'ensemble d'encodeur de positionnement automatique (EPA).	OUI
94	Régime/décrochage d'inversion (actionneur 2)		
99	Fonctionnement normal	Aucune action requise	OUI

DEL DE LA CARTE DE CONTRÔLE

DEL D'ÉTAT		
«INPUT POWER»	ARRÊT	État arrêté
	MARCHE	Chargeur CA ou alimentation solaire disponible
«BATT CHARGING»	ARRÊT	Ne charge pas
	MARCHE	Chargement e la pile en trois stades
«TIMER»	ARRÊT	La minuterie est désactivée
	MARCHE	La minuterie est activée
	CLIGNOTEMENT MOYEN (1 clignotement par seconde)	La minuterie fonctionne
	CLIGNOTEMENT RAPIDE (2 clignotements par seconde)	La minuterie est en pause
	CLIGNOTEMENT PLUS RAPIDE (8 clignotements par seconde)	La minuterie est annulée
«GATE MOVING»	ARRÊT	La barrière est arrêtée
	MARCHE	La barrière s'ouvre ou se ferme
	CLIGNOTEMENT MOYEN (1 clignotement par seconde)	L'actionneur est en E1 (piégeage simple)
	CLIGNOTEMENT PLUS RAPIDE (8 clignotements par seconde)	L'actionneur est en E2 (piégeage double)
«BATT LOW»	ARRÊT	Aucune erreur de pile
	MARCHE	Pile faible
	CLIGNOTEMENT (1 clignotement par seconde)	Pile extrêmement faible
«ACC PWR OVLD»	ARRÊT	État arrêté
	MARCHE	Protecteur de surcharge d'accessoire ouvert

DEL D'ENTRÉE		
«SBC INPUT»	ARRÊT	Entrée inactive
	MARCHE	Entrée active
	CLIGNOTANT	Entrée active sur l'autre actionneur
«FIRE DEPT INPUT»	ARRÊT	Entrée inactive
	MARCHE	Entrée active
	CLIGNOTANT	Entrée active sur l'autre actionneur
«EXIT»	ARRÊT	Entrée inactive
	MARCHE	Entrée active
	CLIGNOTANT	Entrée active sur l'autre actionneur
«SHADOW»	ARRÊT	Entrée inactive
	MARCHE	Entrée active
	CLIGNOTANT	Entrée active sur l'autre actionneur
«CLOSE EYES/ INTERRUPT»	ARRÊT	Entrée inactive
	MARCHE	Entrée active
	CLIGNOTANT	Entrée active sur l'autre actionneur
«CLOSE EDGE»	ARRÊT	Entrée inactive
	MARCHE	Entrée active
	CLIGNOTANT	Entrée active sur l'autre actionneur
«OPEN EYES/ EDGE»	ARRÊT	Entrée inactive
	MARCHE	Entrée active
	CLIGNOTANT	Entrée active sur l'autre actionneur
«LOCK»	ARRÊT	Entrée inactive
	MARCHE	Entrée active
	CLIGNOTANT	Entrée active sur l'autre actionneur

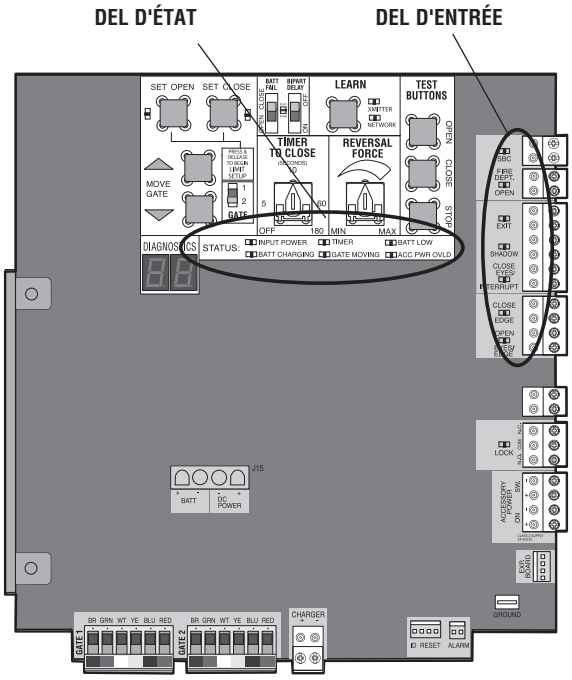

TABLEAU DE DÉPANNAGE

SYMPTÔME	CAUSE POSSIBLE	SOLUTIONS
L'actionneur ne fonctionne pas et le code d'erreur n'est pas affiché	a) Pas d'alimentation à la carte de contrôle b) Fusible ouvert c) Si sur alimentation par pile seulement, piles faibles ou mortes d) Carte de contrôle défectueuse	a) Vérifier l'alimentation CA et par pile b) Vérifier les fusibles c) Charger les piles par alimentation CA ou solaire ou remplacer les piles d) Remplacez la carte de contrôle défectueuse
La carte de contrôle s'allume, mais le moteur ne fonctionne pas	a) Le bouton de réinitialisation est coincé b) Le bouton d'arrêt actif ou une liaison n'est pas en place pour le circuit de fermeture c) Si le système fonctionne uniquement à pile, piles faibles ou épuisées d) Entrée d'ouverture ou de fermeture active e) Dispositif de protection contre le piégeage actif f) Détecteur à boucle de véhicule ou sonde actif/active g) Tableau de commande défectueux	a) Vérifier le bouton de réinitialisation b) Vérifier que le bouton d'arrêt n'est pas grippé ou qu'il est sur un circuit normalement fermé, ou installer une liaison sur le circuit de fermeture c) Recharger les piles par alimentation en c.a. ou à l'énergie solaire, ou les remplacer d) Vérifier toutes les entrées d'ouverture et de fermeture pour détecter une entrée « collée » e) Vérifier toutes les entrées du dispositif de protection contre le piégeage pour détecter un capteur « collé » f) Vérifier toutes les entrées de détecteur de véhicule pour constater si un détecteur est « collé » g) Remplacer le tableau de commande défectueux
Le bras bouge, mais il est impossible de configurer les écarts limites d'ouverture et de fermeture	a) Le bras ne se déploie pas ou ne se rétracte pas durant le déplacement b) Le bras empêche le fonctionnement adéquat du support de montage c) La porte est trop difficile à déplacer	a) Débrayer le bras et s'assurer qu'il bouge librement b) Examinez l'endroit de la charnière où le bras est attaché au poteau de porte. Assurez-vous que le boîtier du bras ne touche ni n'interfère avec le poteau de porte ou le support de montage. Corrigez la situation, au besoin. c) Débranchez le bras de la porte et faites glisser la porte manuellement. La porte doit glisser facilement et librement tout au long de son écart limite d'ouverture et de fermeture. Réparez la porte, au besoin.
La barrière ne s'ouvre pas ou ne se ferme pas en entier lors du réglage des limites	a) Le bras ne se déploie pas ou ne se rétracte pas durant le déplacement b) Le bras empêche le fonctionnement adéquat du support de montage c) La barrière est trop difficile à déplacer	a) Débranchez le bras de l'opérateur et assurez-vous qu'il se déplace librement b) Examinez l'endroit de la charnière où le bras est attaché au poteau de porte. Assurez-vous que le boîtier du bras ne touche ni n'interfère avec le poteau de porte ou le support de montage. Corrigez la situation, au besoin. c) Enlever le bras du portail et bouger le portail manuellement. La porte doit glisser facilement et librement tout au long de son écart limite d'ouverture et de fermeture. Réparez la porte, au besoin.
L'actionneur ne répond pas à un contrôle/une commande câblé (exemple : Ouvrir, Fermer, SBC, etc.)	a) Vérifier les diodes d'entrée d'ouverture et de fermeture b) Le bouton d'arrêt est actif c) Le bouton de réinitialisation est coincé. d) Si le système fonctionne uniquement à pile, piles faibles ou épuisées e) Dispositif de protection contre le piégeage actif f) Détecteur à boucle de véhicule ou sonde de véhicule actif/active	a) Vérifier toutes les entrées d'ouverture et de fermeture pour détecter une entrée « collée » b) Vérifier que le bouton d'arrêt n'est pas « collé » c) Vérifier le bouton de réinitialisation d) Recharger les piles par alimentation en c.a. ou à l'énergie solaire, ou les remplacer. e) Vérifier toutes les entrées du dispositif de protection contre le piégeage pour détecter un capteur « collé » f) Vérifier toutes les entrées de détecteur de véhicule pour constater si un détecteur est « collé »
L'actionneur ne répond pas à un contrôle ou un transmetteur sans fil	a) Vérifier la diode de l'émetteur lorsque la commande sans fil est active b) Le bouton d'arrêt est actif c) Le bouton de réinitialisation est coincé d) Réception radio médiocre	a) Activer la commande sans fil et vérifier que la diode de l'émetteur est allumée. Reprogrammer la commande sans fil/l'émetteur au tableau de commande. Remplacer la commande sans fil au besoin. b) Vérifier que le bouton d'arrêt n'est pas « collé » c) Vérifier le bouton de réinitialisation d) Vérifier si une commande câblée similaire fonctionne correctement. Vérifier si les commandes sans fil fonctionnent correctement lorsqu'elles se trouvent à quelques pieds/cm de l'actionneur. Vérifier l'antenne de l'actionneur et le fil de l'actionneur. Vérifier les autres commandes ou dispositifs sans fil.
La course de la barrière s'arrête et s'inverse immédiatement	a) Contrôle (Ouvrir, Fermer) devenant actif b) Détecteur de boucle de véhicule activé c) Faible tension de pile	a) Vérifier toutes les entrées Ouvert et Fermé pour détecter la présence d'une entrée activée. b) Vérifier toutes les entrées de détecteur de véhicule pour détecter la présence d'un détecteur activé. c) La tension de pile doit être de 23,0 Vcc ou plus. Charger les piles par alimentation CA ou solaire ou remplacer les piles.
Le portail s'ouvre, mais il ne se ferme pas à l'aide de l'émetteur ou de la temporisation de fermeture	a) Commande d'ouverture active b) Détecteur à boucle de véhicule actif c) Perte d'alimentation en c.a. avec réglage d'interruption d'alimentation en c.a. réglé sur ouverture d) Pile faible avec réglage PILE FAIBLE réglé sur ouverture e) Entrée du service d'incendie active f) Temporisation de fermeture non réglée g) Dispositif de protection contre le piégeage sur fermeture actif	a) Vérifier toutes les entrées d'ouverture pour détecter une entrée active b) Vérifier toutes les entrées de détecteur de véhicule pour la présence d'un détecteur actif c) Vérifier l'alimentation en c.a. et le réglage de l'option d'interruption d'alimentation en c.a. d) Vérifier si l'alimentation en c.a. est disponible. En l'absence d'une alimentation en c.a., le fonctionnement par piles doit être assuré par une tension de pile de 23,0 V en c.c. ou plus. Recharger les piles par alimentation en c.a. ou à l'énergie solaire, ou les remplacer. e) Vérifier l'entrée du service d'incendie f) Vérifier le réglage de la temporisation de fermeture (TTC) g) Vérifier tous les entrées du dispositif de protection contre le piégeage pour détecter un capteur actif

DÉPANNAGE (SUITE)

SYMPTÔME	CAUSE POSSIBLE	SOLUTIONS
La barrière se ferme, mais ne s'ouvre pas	a) Détecteur à boucle de véhicule actif b) Pile faible avec option PILE FAIBLE réglée sur FERMETURE	a) Vérifier toutes les entrées de détecteur de véhicule pour la présence d'un détecteur actif b) Vérifier si l'alimentation en c.a. est disponible. En l'absence d'une alimentation en c.a., le fonctionnement par piles doit être assuré par une tension de pile de 23,0 V en c.c. ou plus. Recharger les piles par alimentation en c.a. ou à l'énergie solaire, ou les remplacer.
L'activation de la boucle de sortie n'active pas l'ouverture du portail	a) Configuration inadéquate du détecteur de véhicule de sortie b) Détecteur à boucle de sortie défectueux c) Pile faible avec option PILE FAIBLE réglée sur FERMETURE	a) Examiner les réglages du détecteur à boucle de sortie. Régler les paramètres au besoin. b) Remplacer le détecteur à boucle de sortie défectueux c) Vérifier si l'alimentation en c.a. est disponible. En l'absence d'une alimentation en c.a., le fonctionnement par piles doit être assuré par une tension de pile de 23,0 V en c.c. ou plus. Recharger les piles par alimentation en c.a. ou à l'énergie solaire, ou les remplacer.
La boucle d'interruption ne cause pas l'arrêt du portail et l'inversion de sa course	a) Configuration incorrecte du détecteur de véhicule b) Détecteur à boucle de véhicule défectueux	a) Examiner les réglages du détecteur à boucle d'interruption. Régler les paramètres au besoin. b) Remplacer le détecteur à boucle d'interruption défectueux
La boucle d'ombre ne maintient pas le portail à sa limite de fin de course d'ouverture	a) Configuration incorrecte du détecteur de véhicule b) Détecteur à boucle de véhicule défectueux	a) Examiner les réglages du détecteur à boucle d'ombre. Régler les paramètres au besoin. b) Remplacer le détecteur à boucle d'ombre défectueux
Une obstruction dans la course de la barrière ne fait pas arrêter et inverser la barrière	a) Réglage de résistance nécessaire	a) Se reporter à la section du réglage pour réaliser un test d'obstruction et le bon réglage de la résistance nécessaire
Le capteur photoélectrique n'arrête pas ou n'inverse pas la barrière	a) Câblage incorrect du capteur photoélectrique b) Capteur photoélectrique défectueux	a) Vérifier le câblage du capteur photoélectrique. Retester si une obstruction du capteur photoélectrique fait arrêter la barrière en déplacement et si la direction peut s'inverser. Vérifier l'interrupteur anti-talonnage. b) Remplacer le capteur photoélectrique défectueux. Retester si une obstruction du capteur photoélectrique fait arrêter la barrière en déplacement et si la direction peut s'inverser.
Le capteur d'arête n'arrête pas ou n'inverse pas la barrière	a) Câblage incorrect du capteur de chant b) Capteur de chant défectueux	a) Vérifier le câblage du capteur de chant. S'assurer par un essai que le capteur de chant d'activation cause l'arrêt et l'inversion de la course du portail. b) Remplacer le capteur de chant défectueux. S'assurer par un essai que le capteur de chant d'activation cause l'arrêt et l'inversion de la course du portail.
L'alarme sonne durant 5 minutes ou l'alarme sonne avec une commande	a) Un double piégeage s'est produit (deux obstructions en une simple activation)	a) Vérifier la cause de la détection du piégeage (obstruction) et corriger. Basculer l'interrupteur de réinitialisation pour arrêter l'alarme et réinitialiser l'actionneur.
L'alarme émet trois bips avec une commande	a) Pile faible avec perte d'alimentation CA/solaire	a) Vérifier si l'alimentation CA est disponible. S'il n'y a pas d'alimentation CA, le dispositif fonctionne sur piles et la tension de pile doit être de 23,0 VCC ou plus. Charger les piles par alimentation CA ou solaire ou remplacer les piles.
Sur les systèmes à barrière double, la mauvaise barrière s'ouvre ou se ferme en premier	a) Réglage incorrect du commutateur d'ouverture-fermeture alternée	a) Changer le réglage de l'interrupteur bipartite des deux ouvre-portail. L'interrupteur bipartite d'un ouvre-portail doit être réglé sur MARCHE (ouvre-portail s'ouvrant en deuxième) et l'interrupteur bipartite de l'autre ouvre-portail doit être réglé sur ARRÊT (ouvre-portail s'ouvrant en premier).
L'alarme retentit lors du fonctionnement	a) Réglage du tableau d'extension b) Une pression constante pour ouvrir ou fermer le portail est exercée	a) Le pré-avertissement est réglé sur En fonction b) Une pression constante pour ouvrir ou fermer le portail est exercée
Une fonction de la carte d'extension ne contrôle pas la barrière	a) Câblage de la carte principale à la carte d'extension défectueux b) Câblate d'entrée incorrect vers la carte d'extension c) Carte d'extension défectueuse ou carte principale défectueuse	a) Vérifier le câblage de la carte principale à la carte d'extension. Si nécessaire, remmplacer le câble. b) Vérifier le câblage à toutes les entrées sur la carte d'extension c) Remplacer la carte d'extension défectueuse ou la carte principale défectueuse

DÉPANNAGE (SUITE)

SYMPTÔME	CAUSE POSSIBLE	SOLUTIONS
La serrure électromagnétique ne fonctionne pas correctement	a) Serrure électromagnétique ne câblée incorrectement	a) Vérifier que la serrure électromagnétique est câblée aux bornes N.C. (normalement fermé) et COM. Vérifier que la serrure électromagnétique est alimentée (ne pas mettre sous tension la serrure à partir des bornes d'alimentation des accessoires du tableau de commande). Si le raccourcissement des fils NO et COM de la serrure n'active pas la serrure électromagnétique, la remplacer ou remplacer le câblage de la serrure (se reporter aux schémas de câblage).
La serrure à solénoïde ne fonctionne pas correctement	a) Le solénoïde est câblé incorrectement	a) Vérifier que le solénoïde est câblé aux bornes N.O. (normalement ouvert) et COM. Vérifier que le solénoïde est alimenté (ne pas mettre sous tension le solénoïde à partir des bornes d'alimentation des accessoires du tableau de commande). Si le raccourcissement des fils NC et COM de la serrure n'active pas le solénoïde, remplacer la serrure à solénoïde ou le câblage du solénoïde (se reporter aux schémas de câblage).
L'alimentation auxiliaire commutée (SW) demeure en fonction	a) En mode de configuration de limite	a) Apprendre les limites
Les accessoires connectés à l'alimentation auxiliaire commutée (SW) ne fonctionnent pas correctement, s'éteignent ou se réinitialisent	a) Comportement normal	a) Déplacer accessoire à alimentation accessoire « EN FONCTION »
Les accessoires connectés à l'alimentation auxiliaire ne fonctionnent pas correctement, s'éteignent ou se réinitialisent	a) Protecteur d'alimentation auxiliaire activé b) Carte de contrôle défectueuse	a) Déconnecter tous les dispositifs sur alimentation auxiliaiare et mesurer la tension de l'alimentation auxiliaire (devrait être entre 23 et 30 Vcc). Si la tension est correcte, connecter les accessoires un à la fois, mesurant la tension auxiliaire après chaque nouvelle connexion. b) Remplacez la carte de contrôle défectueuse
Quick Close ne fonctionne pas correctement	a) Réglage Quick Close incorrect b) Détecteur ou fil de la boucle d'interruption défectueux c) Carte d'extension défectueuse	a) Vérifier que le réglage Quick Close est à ON (en fonction) b) Vérifier le fonctionnement du détecteur de la boucle d'interruption c) Remplacez la carte d'extension défectueuse
Anti-talonnage ne fonctionne pas correctement	a) Réglage anti-talonnage incorrect b) Détecteur ou fil de la boucle d'interruption défectueux c) Carte d'extension défectueuse	a) Vérifier que le réglage anti-talonnage est à ON (en fonction) b) Vérifier le fonctionnement du détecteur de la boucle d'interruption c) Remplacez la carte d'extension défectueuse
Relais AUX ne fonctionne pas correctement	a) Réglage du relais AUX incorrect b) Câblage du relais AUX incorrect c) Carte d'extension défectueuse	a) Vérifier les réglage d'interrupteurs du relais AUX b) Vérifier que le câblage est connecté soit à N.O. et COM ou soit à N.F. et COM c) Régler le relais AUX à une autre valeur et tester. Remplacez la carte d'extension défectueuse

TYPES DE SUPPORT

TIRE-POUR-OUVRIR

Barrière de gauche

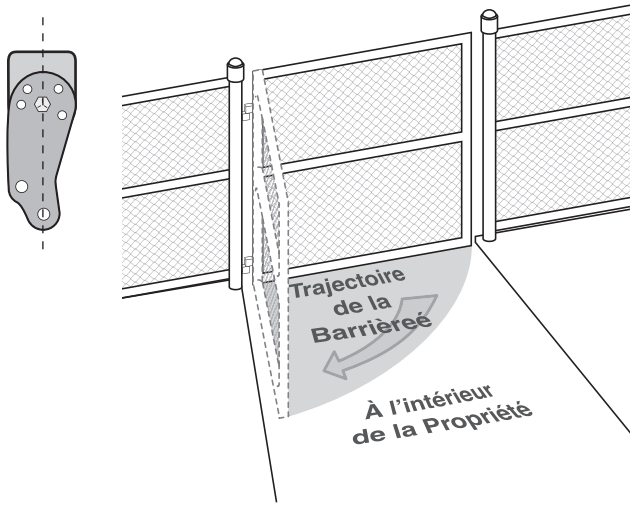

Barrière de droite

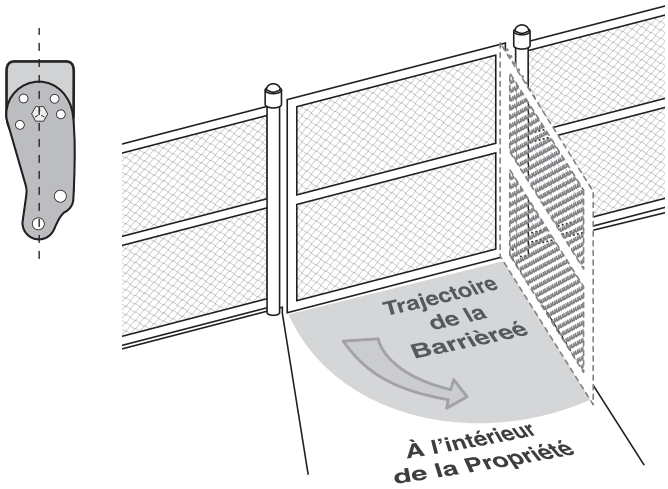

OUVERTURE POUSSÉE

Barrière de gauche

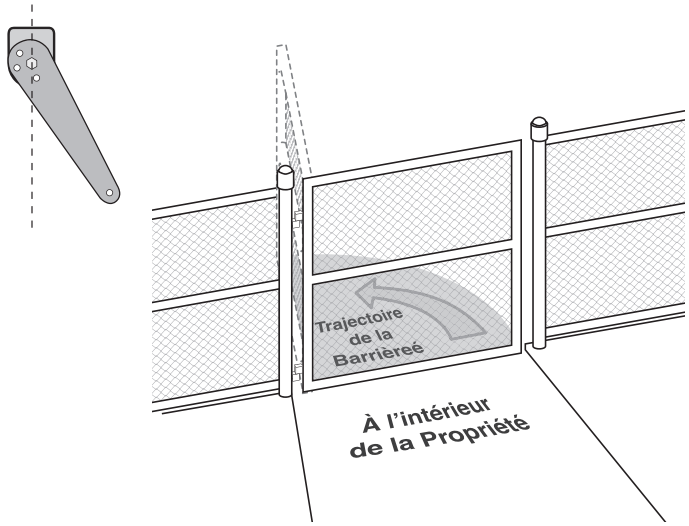

Barrière de gauche

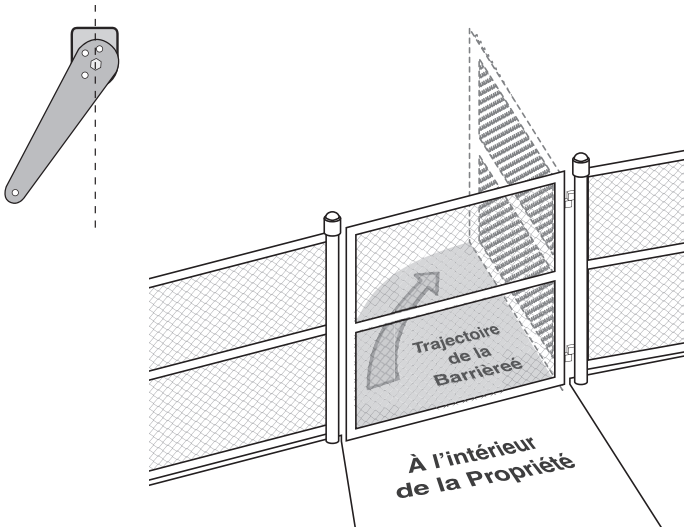

ÉTAPE 10

PANNEAUX SOLAIRES

LES PANNEAUX SOLAIRES NE SONT PAS FOURNIS. VOIR ACCESSOIRES.

Exigences de pile 33AH :

- Gros boîtier de commande en métal pour les applications solaires (Modèle XLSOLARCONTU)
- Un minimum de deux panneaux solaires de 10 W en série (Modèle SOLPNL10W12V)
- Un maximum de six panneaux solaires de 10 W (modèle SOLPNL10W12V). Configuration de trois ensembles de deux panneaux parallèles de 10 W mis en série
- Deux piles 33AH (modèle A12330SGLPK)
- Faisceau de pile solaire (modèle K94-37236)
- Bac à piles (modèle K10-36183)

Exigences de pile 7AH :

- Boîtier de commande standard pour applications solaires (modèle LA400CONTU)
- Un minimum de deux panneaux solaires de 10 W en série (modèle SOLPNL10W12V)
- Un maximum de six panneaux solaires de 10 W (modèle SOLPNL10W12V). Configuration de trois ensembles de deux panneaux parallèles de 10 W mis en série
- Deux piles 7AH (29-NP712)
- Faisceau de pile solaire (modèle K94-37236)

Déconnecter le tableau d'extension s'il n'est pas utilisé pour améliorer le rendement. Nous recommandons les accessoires de faible consommation de puissance LiftMaster pour minimiser la consommation de puissance, se reporter à la page des accessoires. ***REMARQUE :*** *La puissance solaire d'entrée est de 24 V en c.c. à 60 watts maximum.*

Le ou les panneaux solaires doivent être situés dans un endroit dégagé sans obstruction ni ombre durant la journée entière. L'actionneur de portail n'est pas pris en charge dans les climats nordiques où les températures tombent sous -20 ˚C (-4 ˚F). Cela est attribuable au temps froid et au nombre réduit d'heures d'ensoleillement pendant les mois d'hiver. Le taux de cycles peut différer de ceux indiqués dans le tableau solaire pour les régions dont les températures tombent sous 0 ˚C (32 ˚F) Les panneaux solaires doivent être nettoyés régulièrement pour obtenir un rendement optimal et assurer leur bon fonctionnement.

ZONES SOLAIRES

1 **ZONE 1 (6 heures d'ensoleillement/jour) :** Idéale pour les applications solaires.

2 **ZONE 2 (4 heures d'ensoleillement/jour) :** Recommandée pour les applications solaires

3 **ZONE 3 (2 heures d'ensoleillement/jour) :** La réussite d'une application solaire dépendra du type d'actionneur de barrière et de l'emplacement du panneau solaire.

NON DISPONIBLE

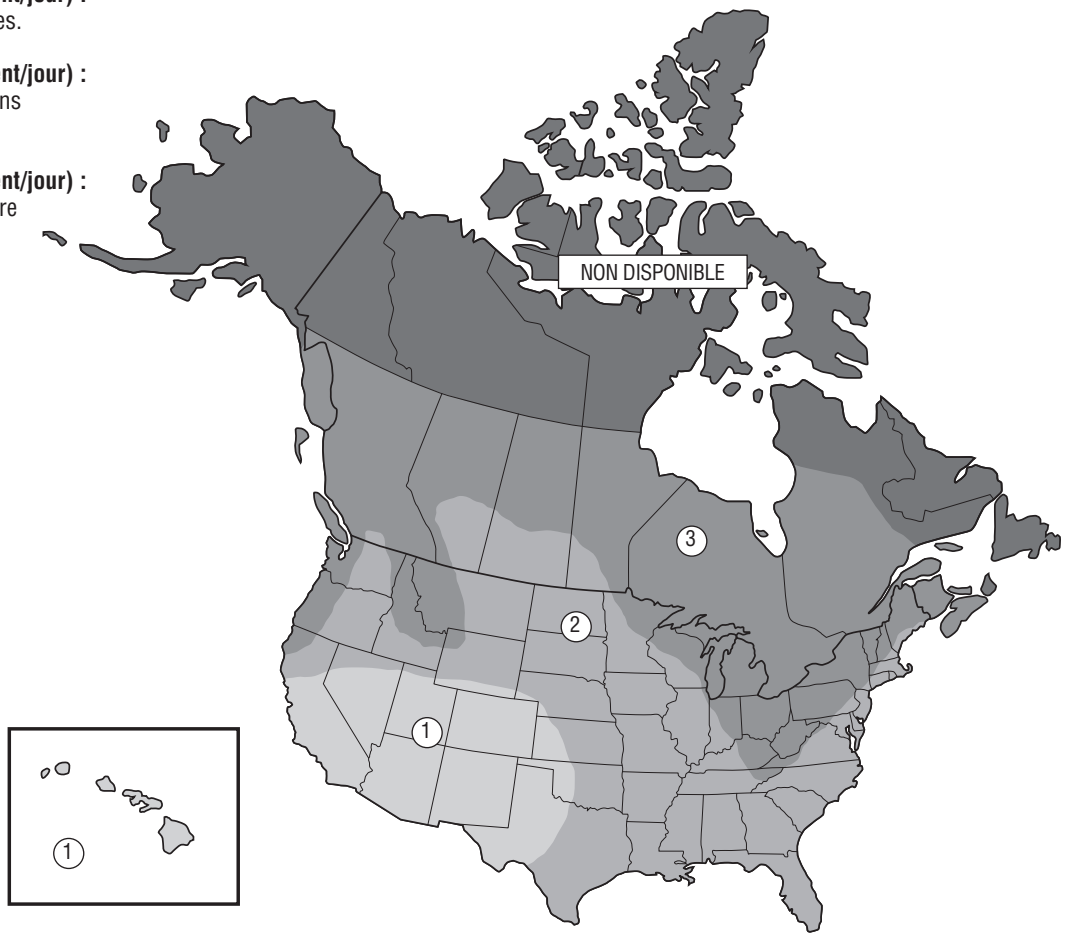

ÉTAPE 10 (suite)

PANNEAUX SOLAIRES

GUIDE D'UTILISATION DE L'ÉNERGIE SOLAIRE

Consommation de courant de batterie typique pour un système en veille (mA)	
Tension du système	24V
Tableau principal sans radio programmée	2.7 mA
Une télécommande programmée LiftMaster® ou plus	+1 mA
Dispositif MyQ® ou barrière sans fil à deux vantaux programmés	+2.4 mA
Tableau d'extension	+11.1 mA
Par détecteur à boucle LOOPDETLM (jusqu'à 3 détecteurs à boucle peuvent être branchés dans le tableau d'extension)	+3.8 mA

Ajouter la consommation d'énergie par fonction et accessoire pour déterminer la consommation totale de courant.

CYCLES DE PORTAIL SOLAIRE PAR JOUR (PORTAIL SIMPLE)							
	COURANT TIRÉ DES PILES (mA)	ZONE 1		ZONE 2		ZONE 3	
		Piles 7AH	Piles 33AH	Piles 7AH	Piles 33AH	Piles 7AH	Piles 33AH
PANNEAU SOLAIRE 10W (Doit utiliser un panneau solaire de 24 V)	5	81	87	47	51	18	19
	15	68	74	36	39		
	20	61	68	30	34		
	40	37	43		13		
	60	16	21				
PANNEAU SOLAIRE 20W (Deux panneaux de 10 W 12 V en série)	5	100	100	100	100	42	50
	15	100	100	92	100	31	38
	20	100	100	85	100	25	33
	50	100	100	47	63		
	100	46	70				
PANNEAU SOLAIRE 40W (Deux panneaux de 20 W 12 V en série)	5	100	100	100	100	83	100
	15	100	100	100	100	70	100
	20	100	100	100	100	63	97
	100	100	100	65	100		
	200	42	100		11		
CYCLES DE PORTAIL SOLAIRE PAR JOUR (PORTAIL À DEUX VANTAUX)							
PANNEAU SOLAIRE 10W (Doit utiliser un panneau solaire de 24 V)	5	35	37	20	22		
	15	29	32	15	17		
	20	26	29	13	14		
	40	16	18				
	60						
PANNEAU SOLAIRE 20W (Deux panneaux de 10 W 12 V en série)	5	76	89	45	53	18	21
	15	69	82	39	47	13	16
	20	66	79	36	44	11	14
	50	48	59	20	27		
	100	20	30				
PANNEAU SOLAIRE 40W (Deux panneaux de 20 W 12 V en série)	5	100	100	86	100	35	51
	15	100	100	79	100	30	45
	20	100	100	76	100	27	42
	100	77	100	28	58		
	200	18	63				

Toutes les valeurs indiquées ne sont que des estimations. Les résultats réels peuvent varier.

ÉTAPE 10 (suite)

PANNEAUX SOLAIRES

L'emplacement du ou des panneaux est essentiel pour la réussite de l'installation. En général, le ou les panneaux doivent être installés à l'aide du ou des supports angulaires fournis et orientés **plein sud**. Le ou les panneaux solaires doivent être installés dans une zone ouverte où il n'y a pas d'obstruction et où les bâtiments et les arbres ne créent pas d'ombre. Si le ou les panneaux ne créent pas de l'ombre, les piles ne sont pas en train de se charger.

CONSEILS :

- *Les grands arbres ou les immeubles de grande hauteur qui ne créent pas d'ombre sur les panneaux en été peuvent le faire pendant les mois d'hiver lorsque le soleil est plus bas à l'horizon.*
- *La zone entourant le ou les panneaux solaires doit être libre d'ombrage ou d'obstructions du soleil sur un arc de 180 degrés allant de l'est à l'ouest.*
- *Le câblage doit être le plus court possible. Le ou les panneaux solaires peuvent être éloignés jusqu'à 30,5 m (100 pieds) du operateur de fermeture dans toute direction, y compris les élévations, en utilisant un câble de calibre 16 AWG.*
- *N'installez PAS un panneau solaire près d'une source d'ombrage ou d'obstructions possibles qui jetteront de l'ombre sur le panneau pendant une partie de la journée.*
- *Afin d'optimiser le système en hiver, l'angle peut être augmenté de 15 degrés (le ou les panneaux solaires seront plus à la verticale).*

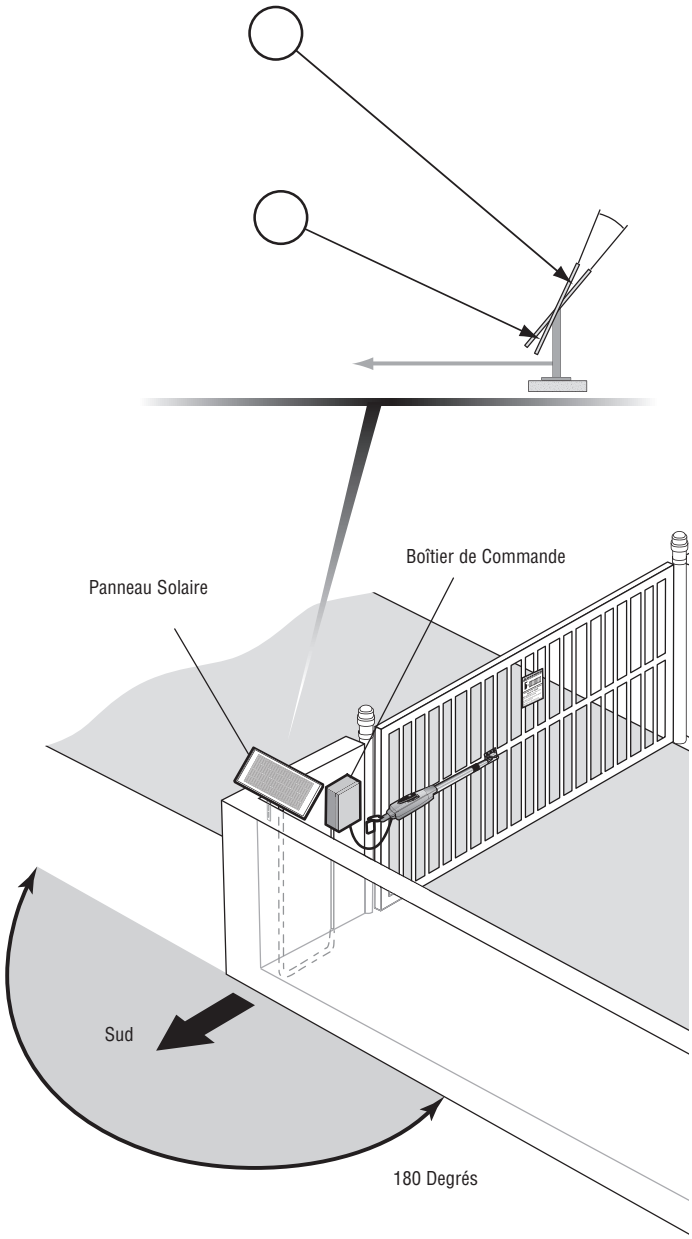

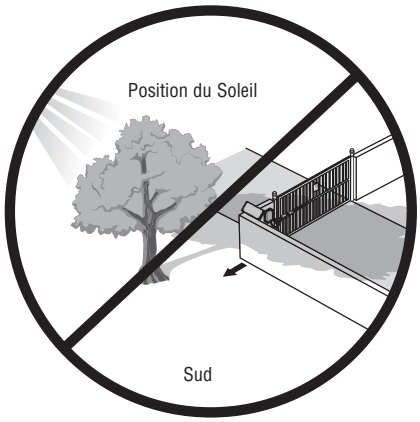

ÉTAPE 10 (suite)

PANNEAUX SOLAIRES

INSTALLEZ LE OU LES PANNEAUX SOLAIRES

1. Placez le support de panneau solaire sur la surface de montage. Marquez et percez les trous.
2. Insérez deux boulons dans les rails situés à l'arrière du ou des panneaux solaires.
3. Glissez les boulons dans les rails des trous de boulons et alignez les deux boulons.
4. Fixez le ou les panneaux solaires aux supports à l'aide de deux rondelles et de deux écrous.
5. Fixez l'assemblage d'un ou de panneaux solaires à la surface à l'aide de la quincaillerie appropriée.

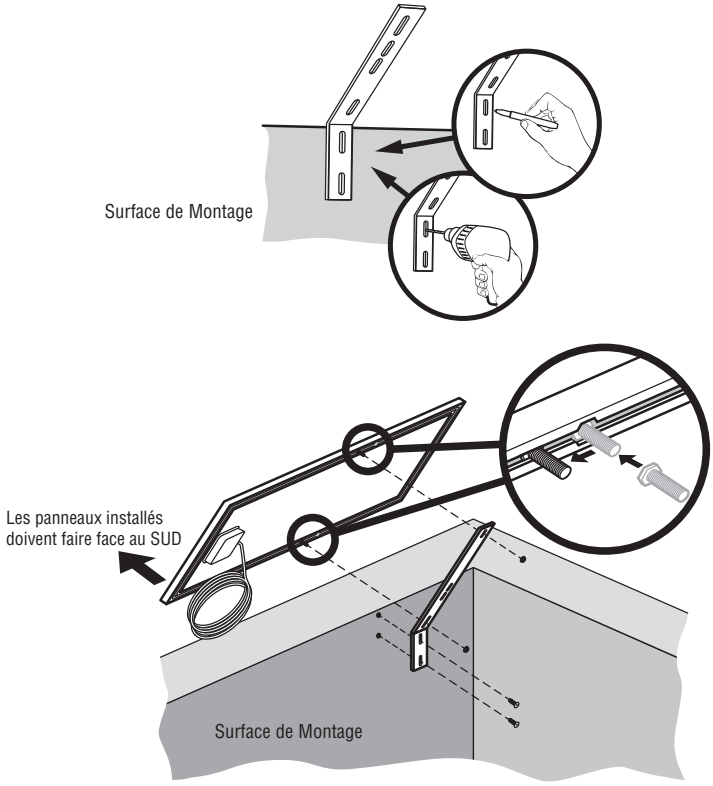

CÂBLAGE DES PANNEAUX SOLAIRES

1. Connecter le fil rouge (+) d'un panneau solaire au fil noir (-) de l'autre panneau solaire.
2. Connecter le fil rouge le plus court (+) de la fiche J15 (nouveau faisceau de fils) étiqueté Alimentation CC au fil rouge sur un panneau solaire.
3. Connecter le fil noir le plus court (-) de la fiche J15 (nouveau faisceau de fils) étiqueté Alimentation CC au fil noir de l'autre panneau solaire.

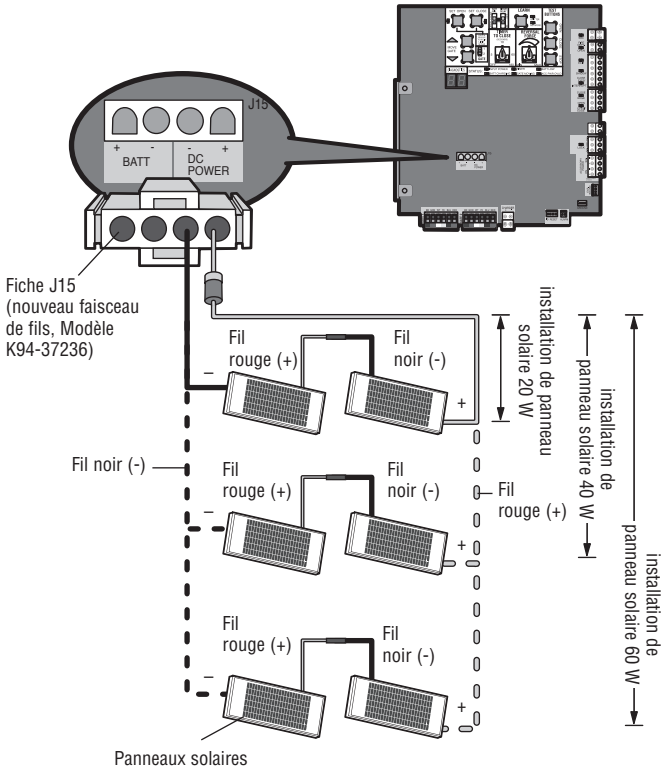

ÉTAPE 10 (suite)

PANNEAUX SOLAIRES

CONNEXION DES PILES

1. Placez le plateau de batterie dans l'angle inférieur droit du boîtier de commande. Assurez-vous que les fils ne sont pas pincés en les acheminant sur le côté du plateau de batterie.
2. Placez les batteries dans le boîtier de commande, tel qu'illustré.
3. Connectez le fil rouge long de la fiche J15 (nouveau faisceau de fils des panneaux solaires) sur la borne positive (+) d'une des batteries. Connectez le fil noir long de la fiche J15 (nouveau faisceau de fils) sur la borne négative (-) de l'autre batterie.
4. Mettez le système sous tension en branchant la fiche J15 (nouveau faisceau de fils des panneaux solaires) dans la prise d'entrée J15 du circuit de commande. ***REMARQUE :*** *Il peut se produire une petite étincelle lors du branchement de la fiche J15 dans la carte.*

Gros boîtier de commande en métal pour les applications solaires (modèle XLSOLARCONTU)

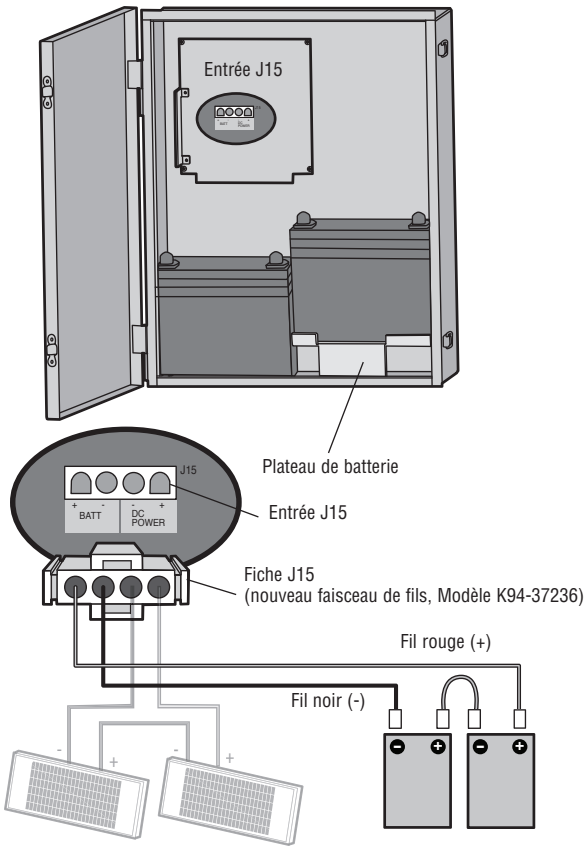

RÉGLAGE DE LIMITE DE COURSE AVEC UNE TÉLÉCOMMANDE

Le réglage des limites avec une télécommande nécessite d'abord une télécommande à 3 boutons qui a été programmée pour Ouvrir, Fermer et Arrêter. Se reporter à la section Programmation.

RÉGLAGES INITIAUX DE COURSE ET DE FORCE

Pour les applications de barrière double, les limites devront être réglées pour chaque actionneur. La barrière DOIT être fixée à l'actionneur avant le réglage des limites et de la force.

S'assurer que la barrière est fermée.

1. Enfoncer et relâcher les boutons SET OPEN et SET CLOSE simultanément pour entrer en mode de réglage des limites.
2. Enfoncer et tenir le bouton OPEN ou CLOSE sur la télécommande jusqu'à ce que la barrière atteigne la position ouverte désirée. La barrière peut être avancée ou reculée un peu à l'aide des boutons OPEN et CLOSE sur la télécommande.
3. Lorsque la barrière est dans la position ouverte désirée, enfoncer puis relâcher le bouton STOP sur la télécommande.
4. Enfoncer et relâcher de nouveau le bouton OPEN sur la télécommande pour régler la limite d'ouverture.
5. Enfoncer et tenir le bouton CLOSE ou OPEN sur la télécommande jusqu'à ce que la barrière atteigne la position fermée désirée. La barrière peut être avancée ou reculée un peu à l'aide des boutons OPEN et CLOSE sur la télécommande.
6. Lorsque la barrière est dans la position fermeédésirée, enfoncer puis relâcher le bouton STOP sur la télécommande.
7. Enfoncer et relâcher de nouveau le bouton CLOSE sur la télécommande pour régler la limite de fermeture.
8. Ouvrir puis fermer la barrière. Ceci règle automatiquement la force.

Lorsque les limites sont réglées correctement, l'actionneur sortira automatiquement du mode de réglage des limites.

RÉGLAGE DES LIMITES

Si les limites ont déjà été réglées, l'actionneur sortira du mode de réglage des limites après avoir réglé de nouveau chaque limite.

Réglage de la limite de fermeture seulement

1. Enfoncer et relâcher les boutons SET OPEN et SET CLOSE simultanément pour entrer en mode de réglage des limites.
2. Enfoncer et tenir le bouton CLOSE sur la télécommande jusqu'à ce que la barrière atteigne la position fermée désirée. La barrière peut être avancée ou reculée un peu à l'aide des boutons OPEN et CLOSE sur la télécommande.
3. Lorsque la barrière est dans la position fermeédésirée, enfoncer puis relâcher le bouton STOP sur la télécommande.
4. Enfoncer et relâcher de nouveau le bouton CLOSE sur la télécommande pour régler la limite de fermeture.

Lorsque la limite de fermeture est réglée correctement, l'actionneur sortira automatiquement du mode de réglage des limites.

Réglage de la limite d'ouverture seulement

1. Enfoncer et relâcher les boutons SET OPEN et SET CLOSE simultanément pour entrer en mode de réglage des limites.
2. Enfoncer et tenir le bouton OPEN sur la télécommande jusqu'à ce que la barrière atteigne la position ouverte désirée. La barrière peut être avancée ou reculée un peu à l'aide des boutons OPEN et CLOSE sur la télécommande.
3. Lorsque la barrière est dans la position ouverte désirée, enfoncer puis relâcher le bouton STOP sur la télécommande.
4. Enfoncer et relâcher de nouveau le bouton OPEN sur la télécommande pour régler la limite d'ouverture.

Lorsque la limite d'ouverture est réglée correctement, l'actionneur sortira automatiquement du mode de réglage des limites.

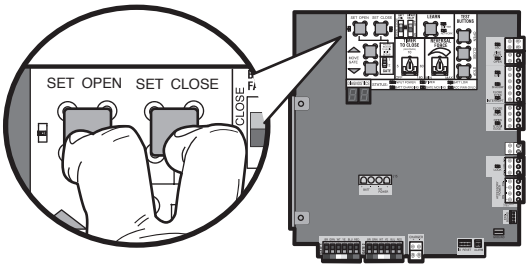

Télécommande à 3 boutons programmée pour ouvrir, fermer et arrêter

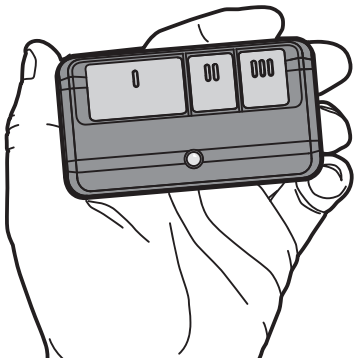

PIÈCES DÉTACHÉES

BOÎTIER DE COMMANDE

ARTICLE	N° DE PIÈCE	DESCRIPTION
1	K74-36798-5	Boîtier de contrôle standard en plastique seulement
2	K94-36408-2	Commutateur de réinitialisation avec identification de produit
3	K94-36411	Alarme piézoélectrique
4	K75-36635	Support du circuit de commande
5	K1D8388-1CC	Circuit de commande
6	K76-36296-1	Prise de courant
7	APOW3	Transformateur
8	K74-30762	Batteries (2)
NON ILLUSTRÉS		
	K94-36274-1	Faisceau de câbles de batterie 7AH
	K77-36541	Antenne
	LA400CONTU	Commutateur de réinitialisation avec identification de produit
	K74-30941	El kit de fusibles ATC incluye 20 Amp (1), 15 Amp (2)

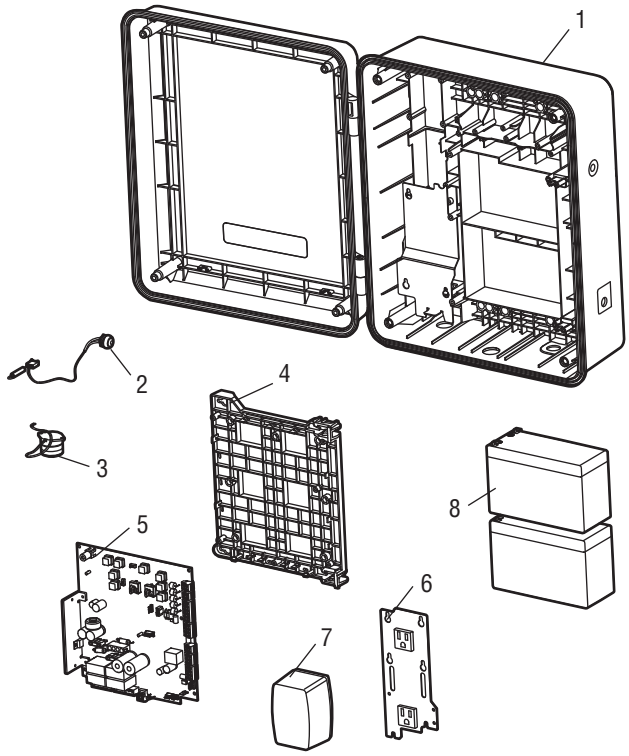

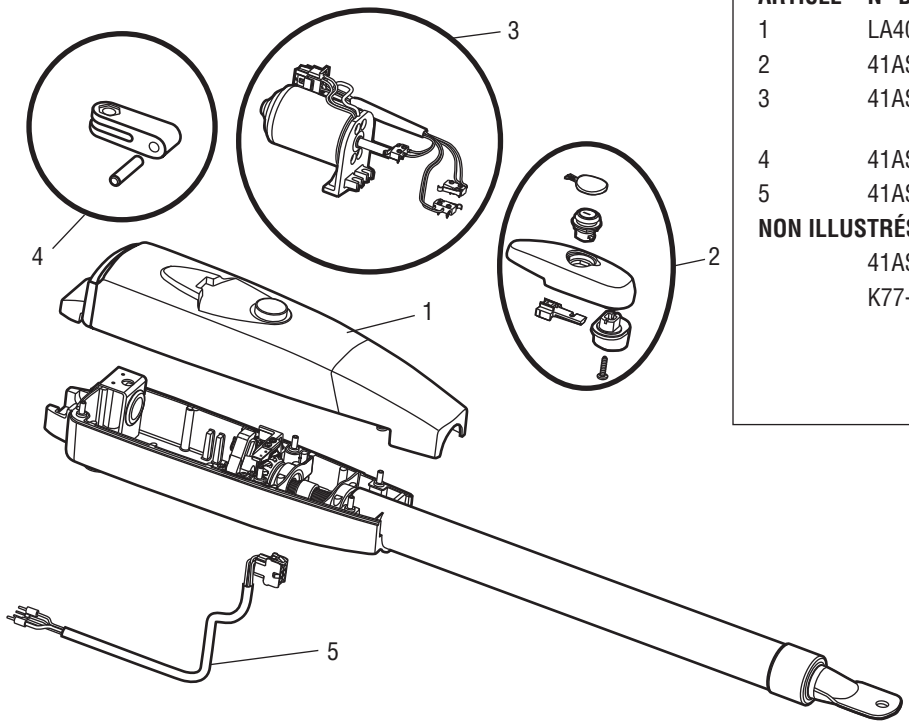

BRAS D'OPERATEUR DE BARRIÈRE

ARTICLE	N° DE PIÈCE	DESCRIPTION
1	LA400DC	Bras principal
2	41ASWG-442SA	Levier de dégagement
3	41ASWG-438SA	Moteur avec fils d'interrupteur de fin de course
4	41ASWG-0014SA	Connecteur arrière
5	41ASWG-489	Câble 24 V avec connecteur
NON ILLUSTRÉS		
	41ASWG-0119	Clé de désenclenchement
	K77-19130	Sac de quincaillerie diverse Compléter avec : Support de barrière, bride de poteau, support « tirer-pour-ouvrir » et accessoires de quincaillerie

SCHÉMA DE CÂBLAGE

BOÎTIER DE CONTRÔLE STANDARD

⚠ AVERTISSEMENT

Pour protéger contre l'incendie ou l'électrocution :

- DÉBRANCHER le courant (CA ou solaire et pile) AVANT d'installer ou de faire l'entretien de l'actionneur.

Pour une protection continue contre l'incendie :

- Remplacer UNIQUEMENT avec un fusible du même type et de même capacité.

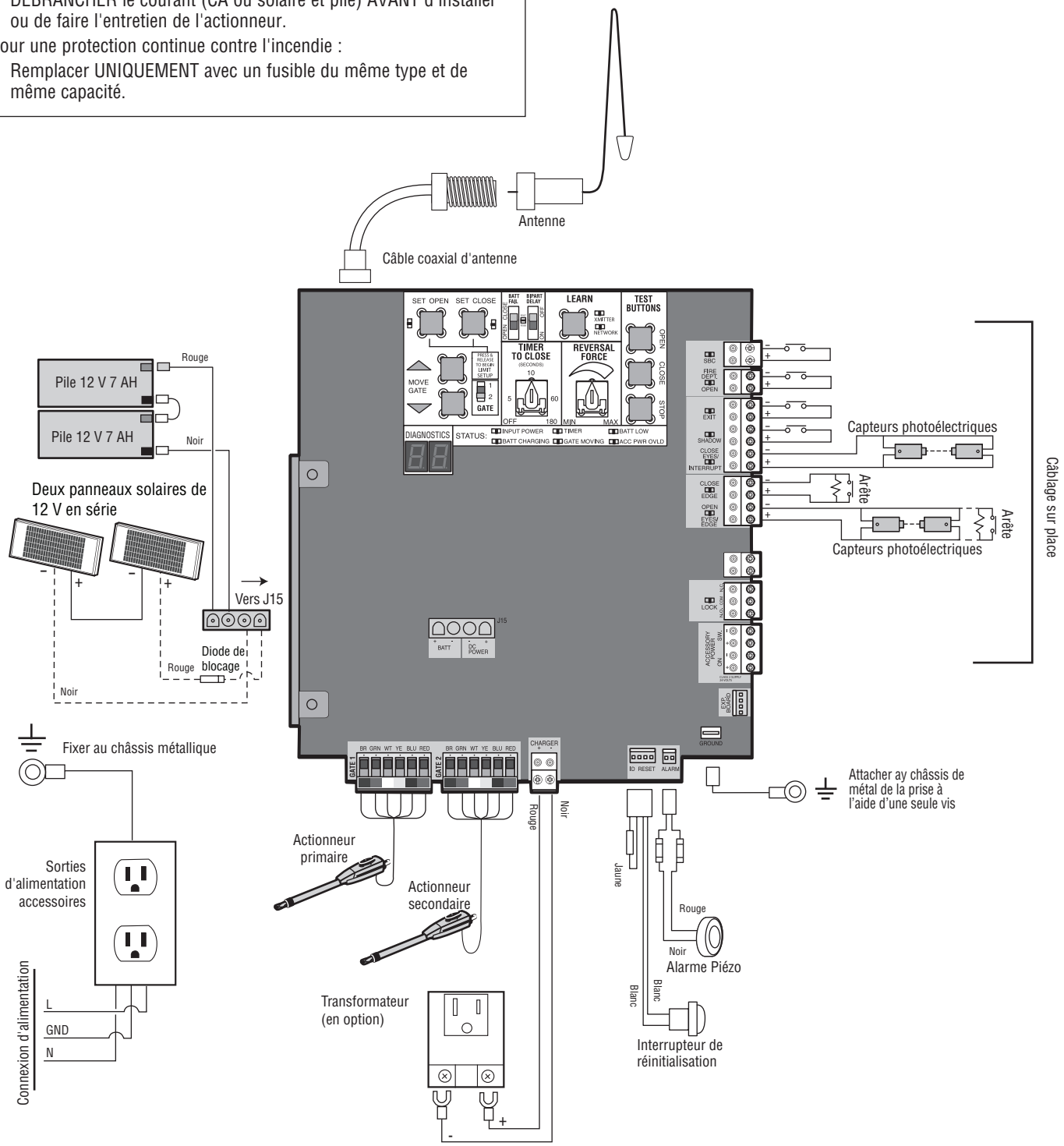

ACCESSOIRES

DISPOSITIFS SURVEILLÉS DE PROTECTION CONTRE LE PIÉGEAGE

LIFTMASTER SURVEILLÉS DE CAPTEUR PHOTOÉLECTRIQUE DE TYPE BARRAGE
Modèle LMTBU

LIFTMASTER SURVEILLÉS DE CAPTEUR PHOTOÉLECTRIQUE RÉTRORÉFLÉCHISSANT
Modèle LMRRU et CPS-RPEN4GM

LIFTMASTER COMMERCIAL PROTECTOR SYSTEM®
Modèles CPS-UN4 et CPS-UN4G

NÉCESSAIRE DE CHANT SURVEILLÉ SANS FIL LIFTMASTER (ÉMETTEUR ET RÉCEPTEUR)
Modèle LMWEKITU

LIFTMASTER SURVEILLÉS DE ÉMETTEUR DE CHANT SANS FIL
Modèle LMWETXU

CHANT SURVEILLÉ À PROFIL LARGE*
Modèle L50

NÉCESSAIRE D'EXTRÉMITÉS À LARGE PROFIL (PAIRE)**
Modèle L50E

PROFILÉ À LARGE PROFIL - PVC (2,44 M OU 8 PI)**
Modèle L50CHP

PROFILÉ À LARGE PROFIL - ALUMINIUM (2,44 M OU 8 PI)**
Modèle L50CHAL

CHANT SURVEILLÉ À FAIBLE PROFIL*
Modèle S50

NÉCESSAIRE D'EXTRÉMITÉS À FAIBLE PROFIL (PAIRE)*
Modèle S50E

PROFILÉ À FAIBLE PROFIL - PVC (2,44 M OU 8 PI)**
Modèle S50CHP

PROFILÉ À FAIBLE PROFIL - ALUMINIUM (2,44 M OU 8 PI)**
Modèle S50CHAL

OUTIL DE COUPE POUR CHANT**
Modèle ETOOL

CHANT SURVEILLÉ À FORME ENVELOPPANTE CARRÉE (1,22 M OU 4 PI)**
Modèle WS4

CHANT SURVEILLÉ À FORME ENVELOPPANTE CARRÉE (1,52 M OU 5 PI)**
Modèle WS5

CHANT SURVEILLÉ À FORME ENVELOPPANTE CARRÉE (1,83 M OU 6 PI)**
Modèle WS6

CHANT SURVEILLÉ À FORME ENVELOPPANTE RONDE (1,22 M OU 4 PI)**
Modèle WR4

CHANT SURVEILLÉ À FORME ENVELOPPANTE RONDE (1,52 M OU 5 PI)**
Modèle WR5

CHANT SURVEILLÉ À FORME ENVELOPPANTE RONDE (1,83 M OU 6 PI)**
Modèle WR6

* *Disponible en novembre 2015*
** *Disponible au début de 2016*

TÉLÉCOMMANDES

LiftMaster offre une variété de télécommandes LiftMaster pour répondre aux besoins de vos applications. De 1 à 4 boutons, viseur ou porte-clés. Les télécommandes suivantes sont compatibles avec les actionneurs fabriqués par LiftMaster après 1993. Contacter votre revendeur-installateur agréé LiftMaster pour les détails.

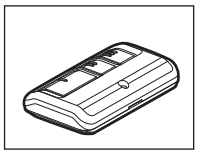

TÉLÉCOMMANDE À 3 BOUTONS
La télécommande à 3 boutons peut être programmée pour commander l'actionneur. Comprend l'agrafe de pare-soleil.
Modèle 893MAX

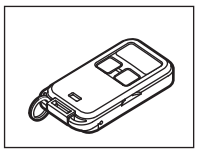

MINI-TÉLÉCOMMANDE À 3 BOUTONS
La télécommande à 3 boutons peut être programmée pour commander l'actionneur. Inclut un porte-clé et un ruban d'attache.
Modèle 890MAX

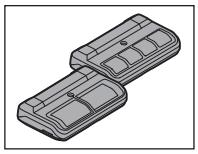

TÉLÉCOMMANDES PROGRAMMABLES SECURITY+ 2.0™
Un bouton peut commander un actionneur de barrière et les autres peuvent commander des portes de garage. La télécommande peut aussi être programmée au format du code Security+® ou Security+ 2.0™.
Modèles 892LT et 894LT

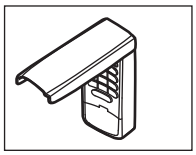

ENTRÉE SANS CLÉ
Permet d'ouvrir la barrière de l'extérieur en entrant un code à 4 chiffres sur le clavier de conception spéciale.
Modèle 877MAX

ACCESSOIRES

DIVERS

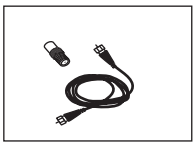

KIT D'EXTENSION D'ANTENNE À DISTANCE
Le kit d'extension d'antenne à distance permet d'installer l'antenne à distance.
Modèle 86LM

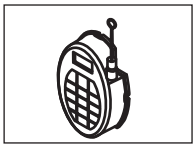

RÉCEPTEUR DE CONTRÔLE D'ACCÈS SANS FIL
Récepteur de contrôle d'accès pour jusqu'à 450 télécommandes.
Modèle STAR450-315

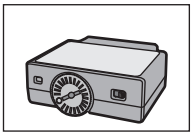

DÉTECTEURS À BOUCLE ENFICHABLES
Basse tension. Se branche aisément dans la carte de contrôle existante.
Modèle LOOPDETLM

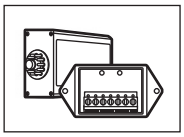

DÉTECTEUR DE BOUCLE
Détecteurs de boucle à faible puissance montés et câblés séparément à l'intérieur de la boîte de contrôle. Accessoire faible puissance LiftMaster.
Modèle LD7LP

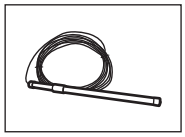

DÉTECTEUR DE VÉHICULE
Le détecteur de véhicule est enfoui dans le sol et peut détecter une automobile qui approche et ensuite ouvrir la barrière.
Modèle CP3

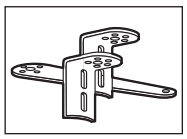

SUPPORT « POUSSER-POUR-OUVRIR »
Permet à l'ouvre-barrière de pousser pour l'ouvrir.
Modèle 50-19503

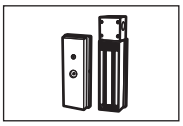

VERROUILLAGE MAGNÉTIQUE DE BARRIÈRE
Verrouillage magnétique extérieur, transformateur, boîte de jonction, plaque de montage et quincaillerie. Pas pour utilisation dans les applications solaires. Doit être alimenté séparément.
Modèle MG1300 (12/24 Vcc)

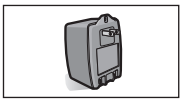

TRANSFORMATEUR
Modèle APOW3

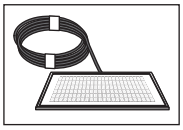

KIT DE PANNEAU SOLAIRE
Ce kit est pour remplacer ou ajouter un panneau solaire à l'application d'actionneur. 60 W maximum pour les actionneurs de 24 V c.c. et 30 W maximum pour les actionneurs de 12 V c.c. Nécessite un faisceau de piles 33AH.
Modèles SOLPNL10W12V (10 Watt, 12V), SP10W12V* (10 Watt, 12V) et SP20W12V* (20 Watt, 12V)

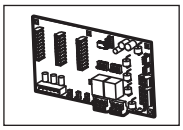

TABLEAU D'EXTENSION
Fonctions de programmation supplémentaires comprenant des boucles externes, des boucles enfichables, des relais auxiliaires et des entrées pour des commandes et dispositifs de protection contre le piégeage additionnels.
Modèle K1D8387-1CC

FAISCEAU DE CÂBLAGE
Entre le tableau de commande principal et le tableau d'extension.
Modèle K94-34778

CLAVIER SANS FIL COMMERCIAL
Clavier sans fil durable avec clavier métallique rétroéclairé à DEL bleue, couvercle avant en alliage de zinc et batterie au lithium de 9 V d'une durée de 5 ans. Compatible avec SECURITY+ 2.0™.
Modèle KPW250

PILES

Les piles de système d'accès par barrière remplacent ou mettent à niveau les piles d'actionneur de barrière. Deux piles 12 Vcc identiques sont nécessaires pour chaque actionneur de barrière. Ne pas mélanger les piles 7AH et 33AH sur un même actionneur de barrière.

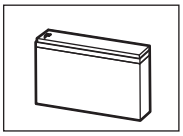

PILES 7AH
Pile standard 7 A-H, 12 Vcc, pour remplacer les piles originales fournies avec l'actionneur. Réutiliser le faisceau existant.
Modèle 29-NP712

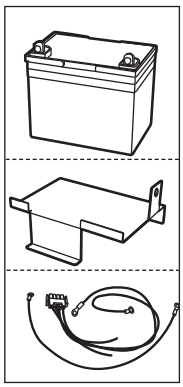

PILES 33AH
Mise à niveau de pile 33 A-H, 12 Vcc. Idéal pour applications solaires et pile de secours étendue. À utiliser avec le grand boîtier de contrôle en métal (XLM) SEULEMENT.
Modèle A12330SGLPK

SUPPORT DE PILE
Pour utilisation avec piles 33AH.
Modèle K10-36183

FAISCEAU DE PILE 33AH
Requis pour les applications 33AH.
Modèle K94-37236

** Offert à la fin de 2015*

GARANTIE

LIFTMASTER GARANTIE LIMITEE DE DEUX ANS

Chamberlain Group, Inc. garantit au premier acheteur au détail de ce produit que ce dernier est exempt de vices matériels et de fabrication pendant une période de deux ans à compter de la date d'achat. Pour que ce produit fonctionne correctement, il faut se conformer aux instructions relatives à l'installation, à l'utilisation, à la maintenance et aux tests. Le non-respect ne serait-ce que minime de ces instructions rendra cette garantie limitée nulle dans son entièreté.

Si, au cours de la période de garantie limitée, ce produit semble contenir un défaut couvert par la présente garantie limitée, appeler le numéro gratuit 1-800-528-2806 avant de démonter le produit. Envoyer ensuite le produit, en port payé et assuré, à notre centre de service pour que la réparation soit couverte par la garantie. On vous indiquera les directives d'expédition lorsque vous appellerez. Une brève description du problème et un reçu daté prouvant l'achat devront être joints à tout produit retourné pour une réparation sous garantie. Les produits retournés pour une réparation en garantie, qui seront considérés par le vendeur comme étant effectivement défectueux et couverts par cette garantie limitée, seront réparés ou remplacés (à la seule discrétion du vendeur) gratuitement et vous seront renvoyés prépayés. Les pièces défectueuses seront réparées ou remplacées par de nouvelles pièces ou des pièces reconditionnées par l'usine, au choix du seul vendeur.

TOUTE GARANTIE IMPLICITE CONCERNANT LE PRODUIT, Y COMPRIS, MAIS DE MANIERE NON LIMITATIVE, TOUTE GARANTIE IMPLICITE DE QUALITE ET D'ADEQUATION A UN USAGE PARTICULIER, EST LIMITEE DANS LE TEMPS A LA PERIODE DE GARANTIE LIMITEE DE UN AN PRECEDEMMENT DECRITE, ET TOUTE GARANTIE IMPLICITE SERA NULLE ET SANS EFFET APRES CETTE PERIODE. Certains pays ne fixent aucune limite quant à la durée de validité d'une garantie implicite, de sorte que la restriction susmentionnée peut ne pas s'appliquer. CETTE GARANTIE LIMITEE NE COUVRE PAS LES DOMMAGES AUTRES QUE CEUX LIES A DES DEFAUTS D'ORIGINE OU DE FABRICATION, LES DOMMAGES QUI DECOULENT D'UNE MAUVAISE UTILISATION, D'UN FONCTIONNEMENT OU D'UN ENTRETIENT INCORRECT (Y COMPRIS, MAIS DE MANIERE NON LIMITATIVE, LES DOMMAGES CAUSES PAR LES EMPLOIS ABUSIFS, UNE MAUVAISE UTILISATION, LA NON-EXECUTION DE LA MAINTENANCE PERIODIQUE, UNE TENTATIVE DE REPARATION NON AUTORISEE ET TOUTE ADAPTATION OU MODIFICATION APPORTEE AU PRODUIT), LA MAIN-D'OEUVRE POUR LA REINSTALLATION DE L'UNITE REPAREE OU REMPLACEE OU LE REMPLACEMENT DES BATTERIES.

LA PRÉSENTE GARANTIE LIMITÉE NE COUVRE PAS LES PROBLÈMES RELATIFS OU CONNEXES À LA Barrière DU GARAGE OU À LA QUINCAILLERIE DE LA Barrière DU GARAGE, NOTAMMENT LES RESSORTS DE LA Barrière, LES GALETS DE Barrière, L'ALIGNEMENT DE LA Barrière OU LES CHARNIÈRES. CETTE GARANTIE LIMITEE NE COUVRE PAS NON PLUS LES PROBLEMES CAUSES PAR DES INTERFERENCES. DES FRAIS POURRAIENT TRE IMPUTÉS À L'ACHETEUR POUR TOUTE RÉPARATION RÉSULTANT D'UN PROBLÈME CAUSÉ PAR L'UN DE CES ARTICLES.

LE VENDEUR NE SERA EN AUCUN CAS TENU RESPONSABLE DES DOMMAGES SPÉCIAUX OU INDIRECTS RÉSULTANT DE L'UTILISATION OU DE L'IMPOSSIBILITÉ D'UTILISER CE PRODUIT. L'ENTIERE RESPONSABILITE DU VENDEUR ENVERS VOUS POUR UNE RUPTURE DE GARANTIE, UNE RUPTURE DE CONTRAT, UNE NEGLIGENCE OU TOUTE AUTRE CAUSE D'ACTION SE LIMITERA À LA SOMME DONT VOUS VOUS ETES ACQUITTE POUR ACQUERIR LE PRODUIT. NUL N'EST AUTORISÉ À ASSUMER POUR NOUS D'AUTRES RESPONSABILITÉS RELATIVEMENT À LA VENTE DE CE PRODUIT.

Certaines provinces refusent la limitation ou l'exclusion de responsabilité pour des dommages spéciaux, indirects ou accessoires, de sorte que la limitation ou l'exclusion susmentionnée peut ne pas s'appliquer. Cette garantie limité vous accorde des droits légaux spécifiques, et d'autres droits pourront vous être accordés selon votre province.

GABARIT DE MONTAGE DE LA BRIDE DE POTEAU

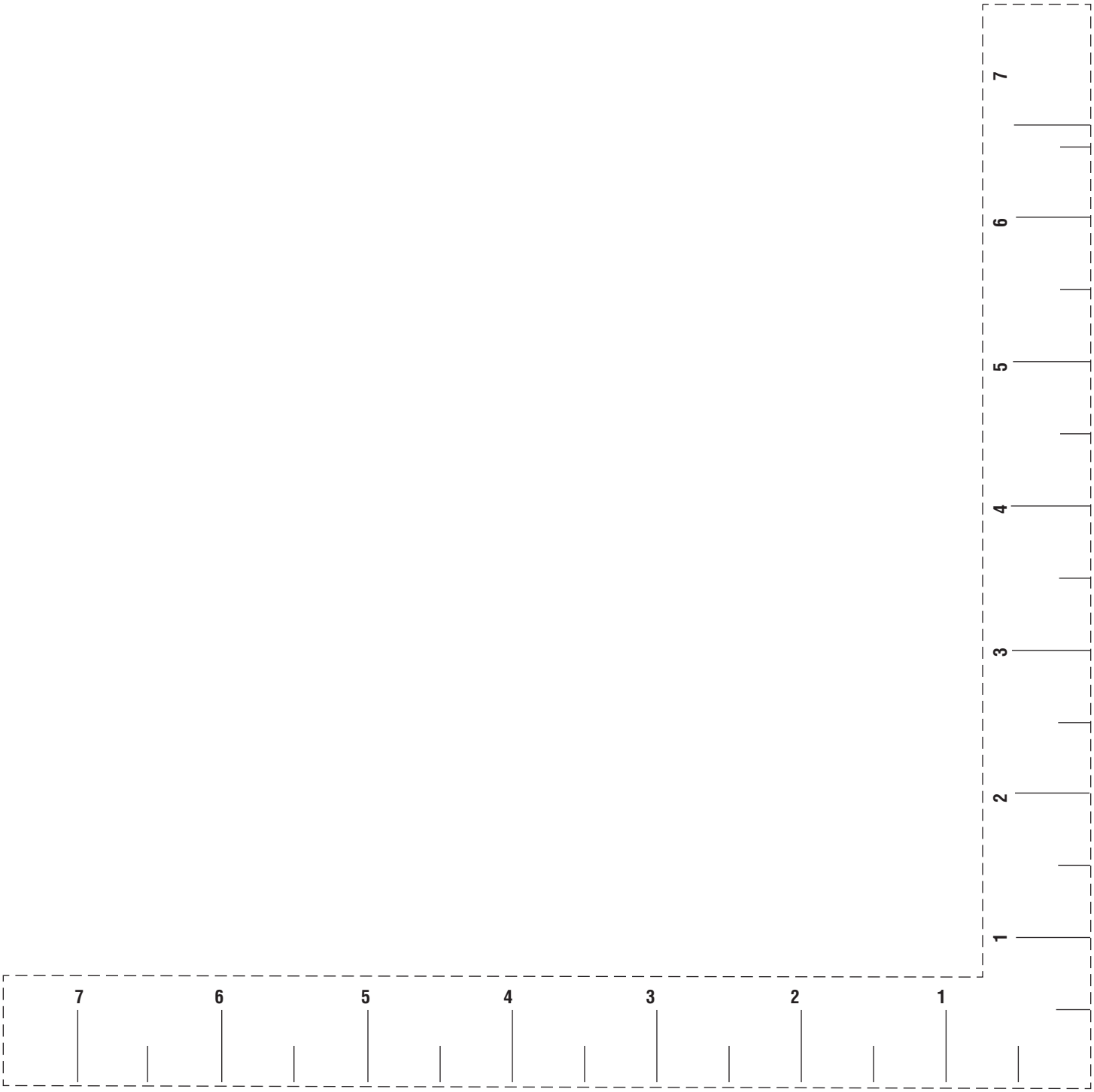

845 Larch Avenue

Elmhurst, Illinois 60126-1196

LiftMaster.com

01-37830C

© 2015, LiftMaster – Tous droits réservés